Беспроводной датчик Rain-Clik®

РУКОВОДСТВО ПОЛЬЗОВАТЕЛЯ

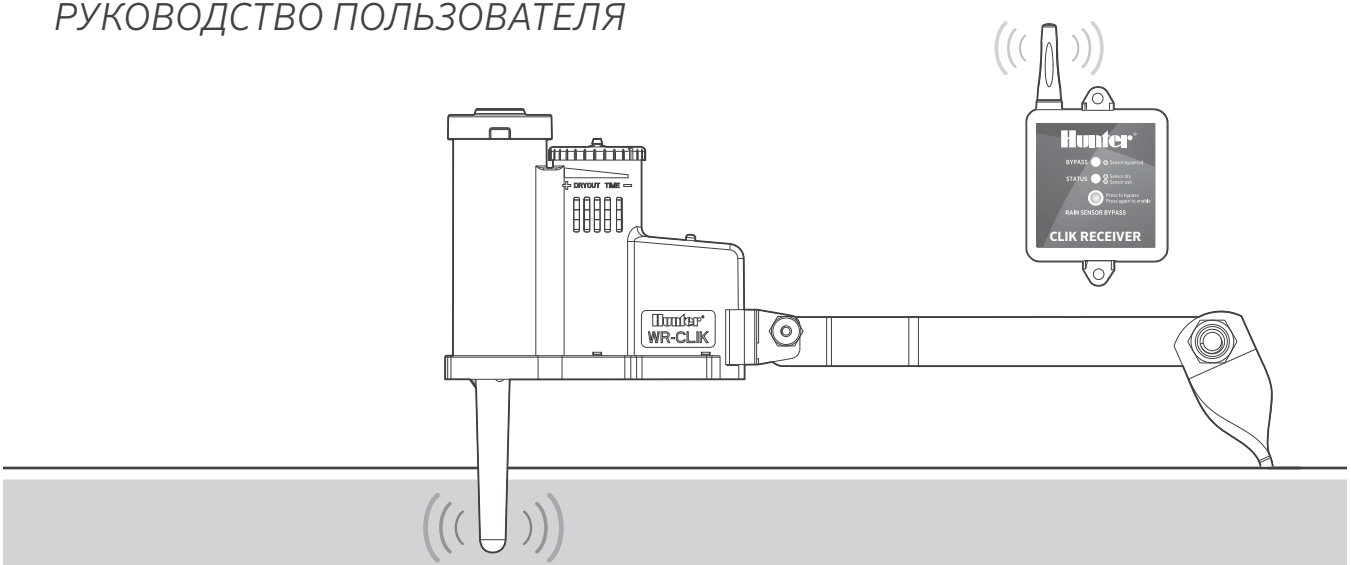

WR-CLIK
Беспроводной датчик Rain-Clik

Hunter®

Содержание

3 Особенности беспроводного датчика Rain-Clik
3 Ключевые преимущества

4 Компоненты беспроводного датчика Rain-Clik
4 Беспроводной датчик Rain-Clik
5 Беспроводной приемник

6 Подключение приемника/регулировка и эксплуатация
6 Подключение приемника к контроллерам Hunter
7 Подключение приемника к другим контроллерам: использование датчика с нормально замкнутыми контактами
7 Подключение приемника к другим контроллерам: использование датчика с нормально разомкнутыми контактами
8 Установка на поверхности
8 Установка на водосточном желобе

9 Настройка и эксплуатация
9 Рекомендации по установке датчика
9 Эксплуатация приемника
10 Обход датчика
10 Установка адреса передатчика в приемнике
11 Срок службы батареи
11 Проверка состояния батареи в передатчике
11 Система не включается
11 Система не отключается даже после сильного ливня
11 Светодиодный индикатор обхода датчика мигает красным цветом

12 Запасные части и устанавливаемые пользователем дополнительные опции

13 Уведомления
13 Уведомление Федеральной комиссии по средствам связи (FCC)
14 Заявление о соответствии требованиям министерства промышленности Канады (ISED)
14 CE

Отсканируйте этот код, чтобы получить полезные советы по установке, программированию контроллера и не только.

hunter.info/**RainClikRU**

Встроенная технология Quick Response® мгновенно отключает полив сразу же после начала дождя, чтобы предотвратить излишний расход воды.

Ключевые преимущества

1. **Quick Response:** инновационная технология, немедленно отключающая систему полива при накоплении определенного количества осадков. Калибровка не требуется.
2. **Конструкция, не требующая обслуживания:** обеспечивает безотказную работу в течение не менее 5 лет. Замена батарей не требуется.
3. **Беспроводная связь на расстоянии до 800' (243 м):** датчик дождя и контроллер не нужно соединять кабелями.
4. **Водосберегающий датчик:** действует как выключатель, отключающий автоматический полив в контроллере полива на время дождя. После прекращения дождя и высыхания датчика автоматический полив возобновляется. Датчик также приостанавливает полив при снижении температуры до 3 °C (37 °F) или ниже. Нормальная работа системы возобновляется сразу после повышения температуры.
5. **Автоматическая синхронизация:** передатчик беспроводного датчика Rain-Clik ежечасно посылает сигналы к приемнику, обеспечивая его постоянную синхронизацию с датчиком.
6. **Индикация разрыва связи и состояния батареи:** светодиодный индикатор обхода датчика начинает мигать красным цветом, если приемник перестает получать сигналы от передатчика. Это может свидетельствовать о низком уровне заряда или полном разряде батареи.

Беспроводной датчик Rain-Clik

1. **Штырек для проверки в ручном режиме:** нажмите и удерживайте штырек для проверки правильности работы передатчика.
2. **Кольцо вентиляции:** позволяет регулировать скорость восстановления работы оросительной системы или время высыхания датчика. Открытие вентиляционных отверстий приводит к ускоренному высыханию дисков датчика, и, соответственно, к сокращению периода восстановления работы системы полива; их закрытие становится причиной того, что работа системы возобновляется позже.
3. **Радиоантенна:** передает беспроводной сигнал приемнику на расстояние до 800' (243 м). При этом антенна должна быть расположена вертикально.
4. **Монтажный кронштейн:** специальное металлическое изделие для установки датчика.
5. **Светодиодный индикатор состояния батареи:** используется для определения состояния герметичной батареи. Нажмите на штырек ручной проверки: если с батареей все в порядке, светодиодный индикатор начнет мигать.

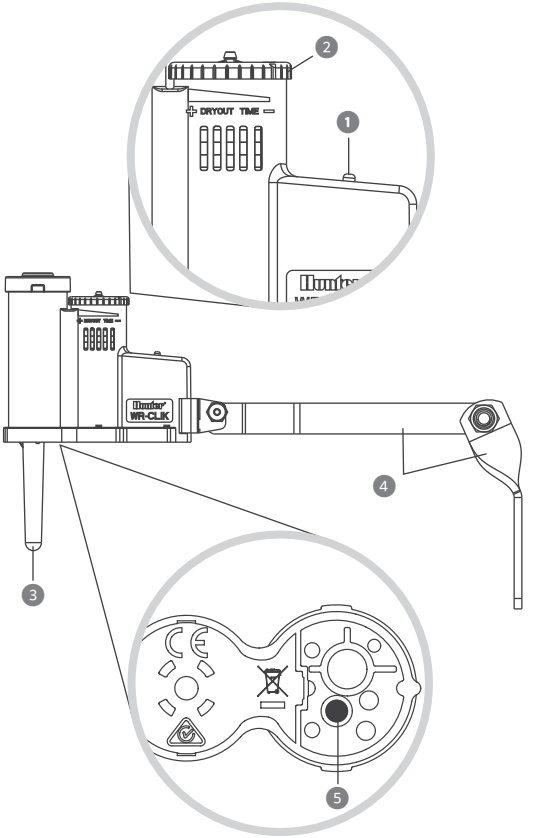

Беспроводной ресивер

1. **Кнопка обхода датчика:** позволяет включать автоматический или ручной режим полива, когда датчик находится в активированном состоянии.
2. **Светодиодный индикатор состояния на приемнике:** используется для отображения состояния датчика.
3. **Светодиодный индикатор обхода на приемнике:** указывает на обход датчика в системе.
4. **Радиоантенна:** принимает беспроводной сигнал от передатчика на расстоянии до 243 м (800 футов) в пределах прямой видимости. Антенна должна располагаться вертикально.
5. **Силовые линии от источника переменного тока:** два желтых провода предназначены для подсоединения к источнику питания переменного тока с напряжением 24 В в контроллере.
6. **Провода приемника:** провода датчика подсоединяются либо к клеммам датчика в контроллере, либо к общему проводу управления клапанами.
   - **Синий и белый провода:** используются с датчиками с нормально замкнутыми контактами (в контроллерах Hunter).
   - **Синий/оранжевый провода:** предназначены для датчиков с нормально разомкнутыми контактами.
7. **Резиновая крышка:** обеспечивает защиту приемника при его установке вне помещений.

Подключение приемника к контроллерам Hunter

1. Снимите перемычку датчика, где это необходимо.
2. Подсоедините два желтых провода к клеммам 24 В переменного тока.
3. Подсоедините синий провод к одной из клемм SEN, а белый — ко второй клемме SEN или клемме SEN COM.

Примечание:
Для настройки контроллеров с поддержкой Hydrawise® и контроллеров ACC2 необходимо выполнить дополнительные действия.

- **Контроллеры с поддержкой Hydrawise:** для завершения процедуры установки необходимо настроить датчик в своей учетной записи Hydrawise.
- **Контроллеры ACC2:** для завершения настройки необходимо использовать меню Devices (Устройства) и Sensor Response (Реакция датчика) контроллера ACC2.

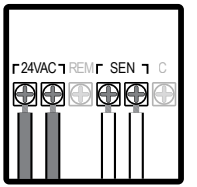

X2™ и X-Core®

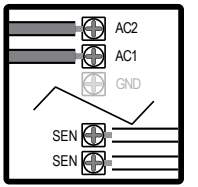

Pro-C®/HPC
(до 2023 г.)

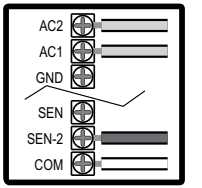

Pro-C/HPC
(с 2023 г. по настоящее время)

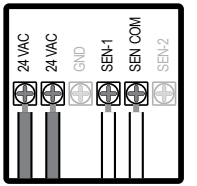

Pro-HC

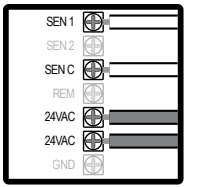

HCC

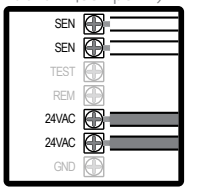

ICC2

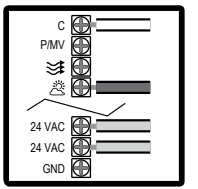

Расход ICC2

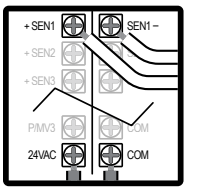

ACC2

СКАНИРОВАТЬ
для получения справки

hunter.help/**HydrawiseSensorRU** | hunter.help/**ACC2SensorRU**

Подключение приемника к другим контроллерам: использование датчика с нормально замкнутыми контактами

1. Подсоедините два желтых провода к клеммам 24 В переменного тока.
2. Подсоедините синий и белый провода к клеммам датчика (при их наличии) или к общему проводу управления клапанами.

Подключение приемника к другим контроллерам: использование датчика с нормально разомкнутыми контактами

1. Подсоедините два желтых провода к клеммам 24 В переменного тока.
2. Подсоедините синий и оранжевый провода ко входу датчика.

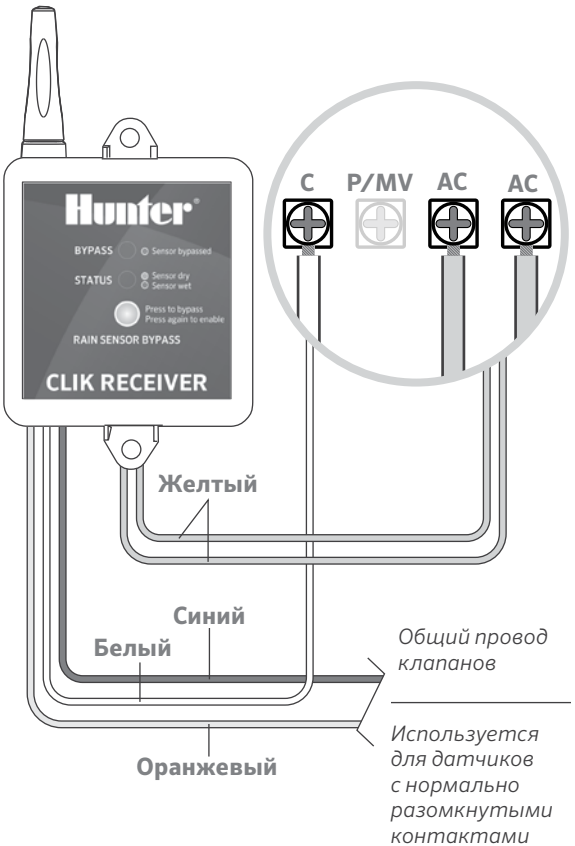

Установка на поверхности

С помощью винтов из комплекта поставки закрепите передатчик на любой поверхности, на которую могут свободно попадать атмосферные осадки, но не попадают струи дождевателей. Датчик должен располагаться вертикально (как показано на схеме), однако поворотный кронштейн допускается устанавливать на любой наклонной поверхности. Ослабьте контргайку и винт, поверните кронштейн в требуемое положение, а затем снова затяните их.

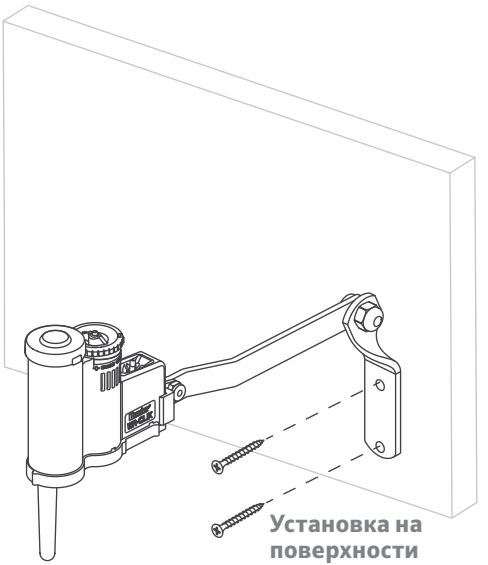

Установка на водосточном желобе

Крепление для монтажа датчика на водосточном желобе (SGM) позволяет закрепить передатчик непосредственно на кромке желоба. Чтобы присоединить крепление к передатчику, нужно сначала снять металлический кронштейн, поставляемый в комплекте с устройством, а затем смонтировать это крепление. Разместите крепление на краю водосточного желоба и затяните винт-барашек, чтобы надежно его зафиксировать.

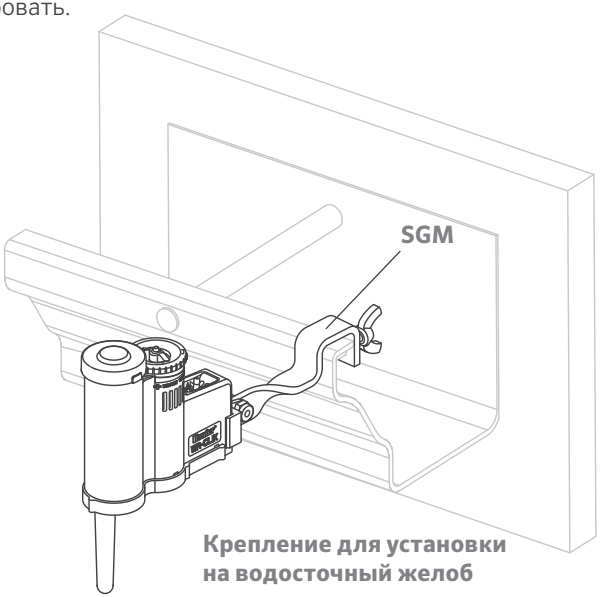

Рекомендации по установке датчика

- Выберите подходящее место — например, сбоку здания или на столбе. Чем ближе передатчик находится к приемнику, тем выше будет качество приема сигнала. Расстояние не должно превышать 800' (243 м).
- Для обеспечения максимальной дальности связи устанавливайте приемник и передатчик вдали от источников электрических помех (т. е. панелей управления, трансформаторов и пр.) и металлических предметов. Отсутствие физических препятствий между передатчиком и приемником способствует оптимальной работе устройств.
- Правильное расположение беспроводного датчика Rain-Clik имеет важнейшее значение для точного измерения температуры. Лучше всего выбрать место, где устройство не будет подвергаться воздействию прямых солнечных лучей.
- Под скоростью перезагрузки подразумевается количество времени, требуемое для высыхания датчика и возобновления его нормальной работы. Этот показатель зависит от места установки устройства. Например, если передатчик установлен в очень солнечном месте, датчик может высыхать слишком быстро. И наоборот — если датчик установлен в затененном месте, его высыхание замедлится.

Работа ресивера

На приемнике предусмотрены два светодиодных индикатора состояния системы.

1. **СВЕТОДИОДНЫЙ ИНДИКАТОР СОСТОЯНИЯ:**
   КРАСНЫЙ — датчик влажный (полив выключен).
   ЗЕЛЕНЫЙ — датчик сухой (полив включен).
   ЖЕЛТЫЙ — датчик находится в режиме установления связи.
2. **СВЕТОДИОДНЫЙ ИНДИКАТОР ОБХОДА ДАТЧИКА:**
   КРАСНЫЙ — датчик дождя не используется (однако при этом светодиодный индикатор состояния будет отображать состояние датчика: влажный или сухой).
   НЕ СВЕТИТСЯ — датчик дождя включен.
   МИГАЕТ КРАСНЫМ ЦВЕТОМ — связь между передатчиком и приемником разорвана.

ПРИМЕЧАНИЕ

При первом подключении к приемнику СВЕТОДИОДНЫЙ ИНДИКАТОР СОСТОЯНИЯ ДАТЧИКА будет светиться КРАСНЫМ ЦВЕТОМ. Прижмите штырек ручной проверки на передатчике и удерживайте его в течение пяти секунд. Если СВЕТОДИОДНЫЙ ИНДИКАТОР СОСТОЯНИЯ ДАТЧИКА светится ЗЕЛЕНЫМ ЦВЕТОМ, это значит, что датчик работает нормально.

Обход датчика

Встроенная функция обхода в приемнике позволяет произвести обход датчика для игнорирования его показаний. Для обхода датчика нажмите кнопку SENSOR BYPASS (ОБХОД ДАТЧИКА) на приемнике. В режиме обхода датчика индикатор состояния обхода светится красным цветом. При повторном нажатии кнопки SENSOR BYPASS (ОБХОД ДАТЧИКА) датчик вводится в действие снова, а индикатор обхода датчика гаснет.

Установка адреса передатчика в ресивере

Каждому трансмиттеру на производстве присваивается уникальный адрес. Для связи с таким передатчиком приемник должен получить этот адрес. Этот шаг потребуется лишь в том случае, если передатчик и приемник приобретаются по отдельности.

ПРИМЕЧАНИЕ

В устройствах, приобретаемых в комплекте, адреса для связи уже заданы. Их не требуется назначать. При этом в случае замены приемника или передатчика необходимо производить сброс адреса.

1. Перед подачей питания (желтые провода) на ресивер нажмите и удерживайте кнопку «Bypass» (обход) на нем.
2. Удерживая кнопку «Bypass» (обход), включите питание приемника. Индикатор состояния датчика загорится желтым, указывая, что приемник готов к получению нового адреса.
3. Нажмите и удерживайте кнопку «Quick Response» (быстрый ответ) на передатчике.
4. В течение четырех секунд индикатор состояния датчика на приемнике должен загореться красным цветом. После этого приемник запоминает адрес, который будет храниться в памяти устройства даже в случае отключения питания.
5. Отпустите кнопку на передатчике. Индикатор состояния датчика загорится зеленым.

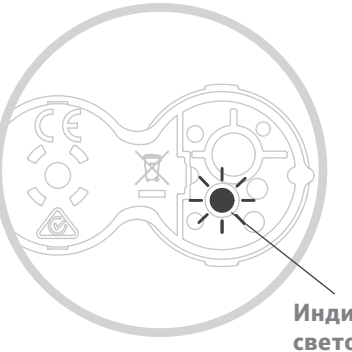

Срок службы аккумулятора

Передатчик беспроводного датчика Rain-Clik имеет встроенную герметичную аккумуляторную батарею, срок службы которой составляет не менее 5 лет (без необходимости обслуживания). Передатчик предлагается в качестве сменного компонента (WRCLIK-TR). В случае замены передатчика на приемнике нужно записать адрес нового передатчика.

Проверка состояния батареи в передатчике

1. Нажмите и в течение короткого времени удерживайте штырь для проверки в верхней части датчика.
2. Через несколько секунд светодиодный индикатор в нижней части датчика кратковременно мигнет.
3. После отпускания штырька светодиодный мигнет еще раз. Если светодиодный индикатор мигает, значит аккумулятор передатчика в норме.

При возникновении проблем с беспроводным датчиком Rain-Clik выполните следующие простые проверки, чтобы оценить его работоспособность и определить необходимость замены.

Система не включается

- Убедитесь, что диски датчика сухие и переключатель вкл./выкл. «щелкает» при нажатии на штырь.
- Проверьте провода, идущие к ресиверу, на наличие обрывов, а также проверьте все соединения.
- Проверьте температуру наружного воздуха.

Система не отключается даже после сильного ливня

- Снимите перемычку датчика с двух клемм SEN.
- Убедитесь, что осадки попадают в датчик.
- Проверьте провода, идущие к приемнику, на наличие обрывов, а также осмотрите все соединения.
- Проверьте состояние батареи в передатчике.

Светодиодный индикатор обхода датчика мигает красным цветом

- Убедитесь в том, что уровень заряда батареи в передатчике достаточно высокий.
- Убедитесь, что между антеннами передатчика или ресивера нет препятствий.

ЗАПАСНЫЕ ЧАСТИ

Номер изделия	Описание
WR-CLIK-TR	Передатчик беспроводного датчика Rain-Clik в сборе
505900SP	Крышка со штырьком в сборе
439700	Монтажный кронштейн
SGM	Крепление для установки датчика на водосточном желобе
WR-Clik-R	Приемник в сборе

УСТАНАВЛИВАЕМЫЕ ПОЛЬЗОВАТЕЛЕМ ДОПОЛНИТЕЛЬНЫЕ ОПЦИИ

Номер изделия	Описание	
WS-Guard	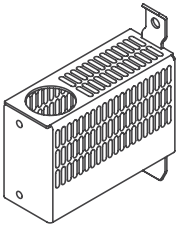	Защитный корпус беспроводного датчика в антивандальном исполнении, предназначенный для размещения на плоских поверхностях или на стойках (датчик заказывается отдельно)
WR-Guard	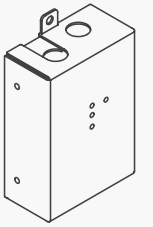	Защитный корпус беспроводного ресивера в антивандальном исполнении, предназначенный для установки на стойках (ресивер заказывается отдельно)

СКАНИРОВАТЬ
для получения справки

hunter.help/**WRClikRU**

Уведомление Федеральной комиссии по средствам связи (FCC) о помехах

Устройство соответствует разделу 15 Правил FCC. Его эксплуатация допускается только при соблюдении следующих двух условий: (1) данное устройство не должно создавать опасных помех; (2) на работе данного устройства не должны сказываться внешние помехи, включая те, которые могут вызвать нежелательные режимы его функционирования.

Данное оборудование прошло испытания и признано удовлетворяющим ограничениям для цифровых устройств класса B в соответствии с частью 15 Правил FCC. Эти ограничения направлены на обеспечение надлежащей защиты от помех при установке оборудования в жилых помещениях. Данное оборудование генерирует, использует и способно излучать радиоволны и в случае несоблюдения инструкций по его установке и эксплуатации может создавать недопустимые помехи для радиосвязи. При этом отсутствие помех со стороны оборудования в том или ином конкретном случае не гарантируется. Если данное оборудование все-таки создает помехи для приема радио- или телевизионных сигналов, что можно определить, включив и выключив его, пользователю рекомендуется попытаться устранить помехи одним или несколькими из следующих способов:

- Переориентировать или переместить принимающую антенну.
- Увеличьте расстояние между оборудованием и ресивером.
- Подключите данное оборудование к розетке электрической цепи, отличной от той, к которой подключен приемник.
- обратиться за помощью к продавцу или квалифицированному телевизионному мастеру или радиотехнику.

Изменения или модификации, не утвержденные Hunter Industries в явной форме, могут аннулировать право пользователя на эксплуатацию устройства. При необходимости следует обратиться за дополнительным советом к представителю Hunter Industries Inc. или квалифицированному радио- или телемастеру.

Заявление о соответствии требованиям министерства промышленности Канады (ISED)

Это устройство содержит не подлежащий(-е) лицензированию передатчик(-и)/приемник(-и), которые соответствуют требованиям лицензирования Министерства промышленности Канады, за исключением стандарта(-ов) RSS. Его эксплуатация допускается только при соблюдении следующих условий:

1. Устройство не должно создавать помех.
2. устройство должно успешно работать при наличии любых помех, включая те, которые могут привести к нежелательному влиянию на его функциональность.

Le présent appareil est conforme aux CNR d'Industrie Canada applicables aux appareils radio exempts de licence. L'exploitation est autorisée aux deux conditions suivantes:

1. l'appareil ne doit pas produire de brouillage, et
2. l'utilisateur de l'appareil doit accepter tout brouillage radioélectrique subi, même si le brouillage est susceptible d'en compromettre le fonctionnement.

МАКСИМАЛЬНАЯ МОЩНОСТЬ НА ВЫХОДЕ	
Диапазон частоты (МГц)	**Максимум** Мощность, мВт
433,05–434,790	0,1

CE

Настоящим компания Hunter Industries заявляет, что радиооборудование моделей WR-CLIK соответствует положениям Директивы 2014/53/EC.

Полный текст Декларации соответствия стандартам ЕС доступен в сети Интернет по следующему адресу:
http://subsite.hunterindustries.com/compliance

hunter.info/**Compliance**

Нами движет стремление помогать своим клиентам. Увлеченность инновациями и технологиями всегда были неотъемлемой частью всей нашей деятельности, однако исключительная поддержка наших клиентов всегда имела для нас первостепенное значение, и мы надеемся, что именно она сделает вас частью семьи клиентов Hunter на долгие годы.

Denise Mullikin,
руководитель подразделения ландшафтного полива и наружного освещения

HUNTER INDUSTRIES | *Built on Innovation®*
Даймонд Стрит 1940, Сан-Маркос, Калифорния, 92078, США
hunterirrigation.com/ru

© 2025 Hunter Industries Inc. Hunter, логотип Hunter и прочие знаки являются товарными знаками компании Hunter Industries Inc., зарегистрированными в США и некоторых других странах. ♻ Переработайте эту брошюру.

N/P 715182 23-594 K RU 1/25