NODE

RUS

Автономный контроллер

Руководство пользователя и инструкция по программированию

Hunter®

СОДЕРЖАНИЕ

ОСОБЕННОСТИ КОНТРОЛЛЕРА NODE 2
КОМПОНЕНТЫ КОНТРОЛЛЕРА NODE 3
Кнопки управления
LCD Дисплей
ПРИСОЕДЕНИЕ БАТАРЕИ/БАТАРЕЙ 5
ПОДСОЕДИНЕНИЕ СОЛЕНОИДОВ 6
Подключение соленоидов постоянного тока к контроллеру NODE
Установка контроллера NODE на клапан (Рис. 1)
ПОДКЛЮЧЕНИЕ ДАТЧИКА ПОГОДЫ 7
РЕЖИМ ОЖИДАНИЯ 8
РАБОЧИЙ РЕЖИМ 8
ПРОГРАММИРОВАНИЕ 8
Установка Даты и Времени
Установка времени запуска
Установка времени работы зоны
Установка дней полива
Выбор нечетных/четных дней полива
Выбор интервала полива
Настройка сезонного регулирования
Отключение контроллера
Полив в ручном режиме
Работа Датчика
ПРОДВИНУТЫЕ ВОЗМОЖНОСТИ ПРОГРАММИРОВАНИЯ 13
Обход Датчика
Архив Легкого Восстановления (Easy Retrieve)
Установка Работы Мастер-Клапана (только для NODE-200, NODE-400, NODE-600)
Программируемое Выключение (до 99 дней)
Быстрая Проверка Hunter
ИНДИКАТОР ЗАРЯДА БАТАРЕИ 16
СБРОС КОНТРОЛЛЕРА 16
УСТРАНЕНИЕ НЕИСПРАВНОСТЕЙ 17
СПЕЦИФИКАЦИИ 18

ОСОБЕННОСТИ КОНТРОЛЛЕРА NODE

- Простое программирование одной кнопкой
- Модель на одну зону с или без соленоидом DC в комплекте. А так же модели на 2, 4, или 6 зон (без соленоида в комплекте)
- Большой Жидкокристаллический Дисплей (LCD) с понятными символами
- Работает от стандартной 9-вольтовой щелочной батареи (крона). Возможность установить две 9-ти вольтовых батареи для продления автономной работы контроллера
- 3 программы (A, B, C) и 4 старта полива для каждой программы
- Продолжительность полива от 1 мин до 6 часов
- Удобное ручное управление
- Индикатор заряда батареи
- Совместим с датчиком дождя
- Энергонезависимая память сохраняет всю информацию программы
- Сезонное регулирование: 10–150%
- Благодаря функции Easy Retrive можно сохранить/восстановить ранее записанные программы.
- Обход датчика погоды
- Калькулятор времени полива отображает общее время полива на программу

КОМПОНЕНТЫ КОНТРОЛЛЕРА NODE

Этот раздел обеспечивает краткий обзор некоторых из компонентов контроллера NODE. Каждый пункт будет более детально описан далее. Однако, этот раздел может быть полезным в ознакомлении с различными доступными параметрами.

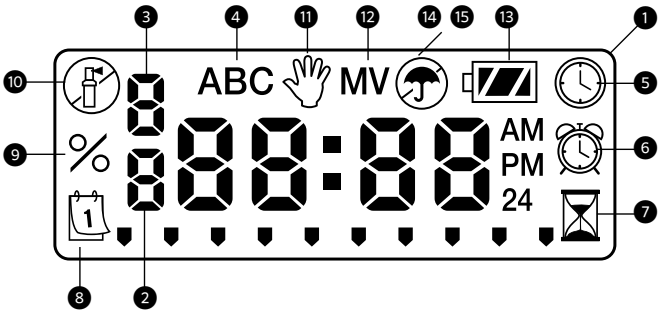

Кнопки управления

1. ⊕ Кнопка – увеличивает значение выбранных мигающих данных.
2. ⊖ Кнопка – уменьшает значение выбранных мигающих данных.
3. Кнопка – выбор программируемых функций.
4. ▶ Кнопка – переход к выбору значения следующего режима.
5. ◀ Кнопка – переход к выбору значения предыдущего режима.
6. PRG Кнопка – выбор программы (A, B, или C)

LCD Дисплей

1. **Main Display (Основной экран)** – отображает всю информацию
2. **Station Number (Номер зоны)** – отображает номер программируемой зоны
3. **Start Time Number (Номер старта полива)** – отображает количество стартов полива
4. **Program (Программа)** – отображает программу (A, B, или C)
5. **Current Time/Day (текущее время/день)** – отображает, когда устанавливается текущее время/день
6. **Start Times (Время начала полива)** – отображает, когда устанавливается время начала полива
7. **Run Times (Время работы)** – показывает, когда устанавливается продолжительность работы зоны полива. Позволяет пользователю устанавливать продолжительность полива от 1 мин до 6 часов
8. **Watering Days (Дни полива)** – позволяет пользователю индивидуально выбрать дни полива или установить полив с интервалом в несколько дней
9. **% Seasonal Adjustment (Сезонное регулирование)** – позволяет программировать сезонное регулирование от 10–150% (значение по умолчанию: 100%)
10. **System Off (Система выключена)** – указывает, что полив приостановлен

11. **Manual On/Off (Ручное включение/выключение)** – иконка указывает, что запрограммирован ручной полив. Позволяет пользователю активировать полив вручную.

12. **MV (Мастер Клапан)** – указывает, что зона управляется Мастер Клапаном Indicates that station one is set to master valve operation (доступно для моделей на 2, 4, или 6 зон)

13. **Battery Status (Заряд батареи)** – иконка показывает уровень заряда батареи

14. **Umbrella (Зонтик)** – иконка указывает, что датчик погоды отключил полив

15. **Crossed Umbrella (Перечеркнутый зонтик)** – указывает, что датчик дождя был вручную заблокирован

ПРИСОЕДЕНИЕ БАТАРЕИ/БАТАРЕЙ

NODE питается от двух 9 В батарей (не прилагаются) для запуска клапанов и программирования контроллера. to operate
Контроллер может работать от одной 9 В батареи или от двух. В нормальных условиях срок службы одной батареи составляет один год, а двух батарей – 2 года.

ПРИМЕЧАНИЕ: NODE имеет энергонезависимую память, которая позволяет заменить батарею, не теряя программную информацию.

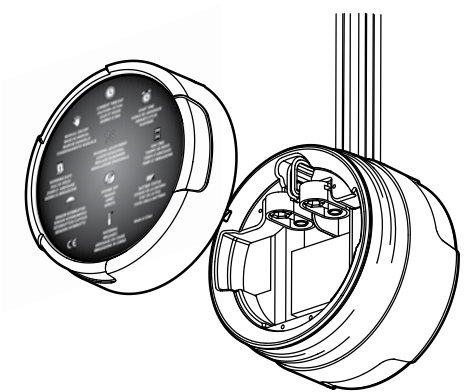

Установка батареи/батарей

1. Отвинтите заднюю часть корпуса NODE для того, чтоб получить доступ к отсеку батарей.
1. Вставьте батарею в держатель и присоедините к контроллеру, используя соединитель батареи.
2. Убедитесь, что в отсеке для батареи нет воды.
3. Привинтите заднюю часть корпуса NODE обратно к передней части.
4. Привинтите заднюю часть корпуса NODE обратно к передней части.

ПРИМЕЧАНИЕ: Удостоверьтесь что отметка на задней половине NODE установлена напротив отметки на передней половине для достижения герметичности. .

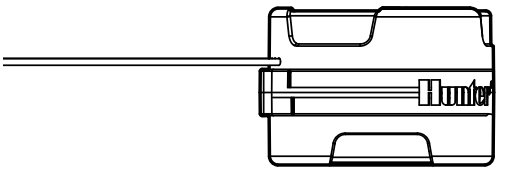

ПОДСОЕДИНЕНИЕ СОЛЕНОИДОВ

NODE-100 поставляется с или без подсоединенным соленоидом к контроллеру. Контроллеры NODE-200, NODE-400 и NODE-600 работают от 2, 4 и 6 соленоидов, соответственно. Hunter Соленоиды постоянного тока (P/N 458200) могут быть с легкостью установлены на все пластиковые клапана Hunter.

ПРИМЕЧАНИЕ: Контроллер NODE работает только с соленоидами постоянного тока. Соленоид переменного тока 24 Вольта с контроллером NODE не работает.

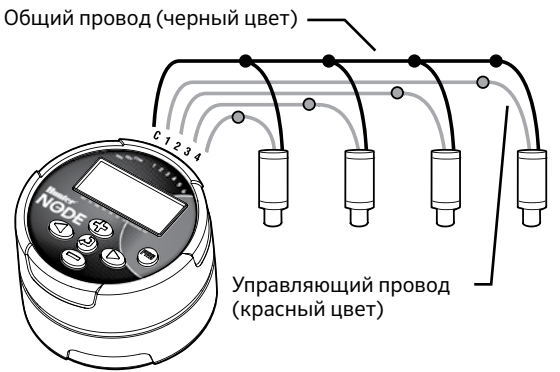

Подключение соленоидов постоянного тока к контроллеру NODE

1. Присоедините черные провода от каждого соленоида к общему проводу контроллера (черного цвета). Заизолируйте все соединения проводов водонепроницаемыми коннекторами.
2. Присоедините по одному красному проводу от каждого соленоида к соответствующему управляющему проводу от NODE (красного цвета). Номера зон отображаются на лицевой панели NODE. Заизолируйте все соединения проводов водонепроницаемыми коннекторами.

ПРИМЕЧАНИЕ: Максимальная длинна провода между соленоидом и контроллером NODE составляет 30 м (минимальный размер провода - 18).

УСТАНОВКА КОНТРОЛЛЕРА NODE

Контроллер SVC можно легко установить на любой пластмассовый клапан Hunter. Скоба крепления клапана специальной конструкции существенно облегчает установку. Защитное резиновое покрытие препятствует накоплению грязи на лицевой панели NODE.

Установка контроллера NODE на клапан (Рис. 1)

1. Прикрутите соленоид DC (арт. 458200) к клапану.
2. Установите крышку с маленьким отверстием на соленоид.
3. Установите пульт управления Node в держатель.

Держатель для Node

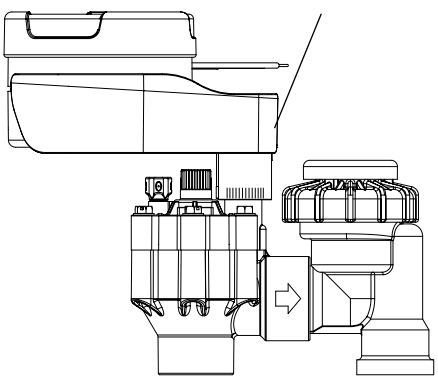

Рисунок 1

ПОДКЛЮЧЕНИЕ ДАТЧИКА ПОГОДЫ

К контроллеру NODE можно подключить датчик дождя Hunter Mini-Clik® или Rain-Clik®. Цель данного датчика – прекратить полив, когда этого требуют погодные условия.

ПРИМЕЧАНИЕ: Когда датчик дождя прерывает полив, на дисплее будет отображаться иконка System Off, “OFF” и (зонтик).

1. Петлю из желтого провода, прикрепленную к NODE, разрежьте примерно посредине.
2. Снимите приблизительно ½» (13 мм) изоляции с каждого провода. Подсоедините по одному желтому проводу к каждому из проводов датчика погоды. Вы можете устанавливать датчик дождя на расстоянии до 100 футов (30 м) от контроллера NODE (минимальный размер провода - 18AWG/1.0 мм).
3. Заизолируйте все соединения проводов водонепроницаемыми коннекторами.

Модель Hunter Mini-Clik®

РЕЖИМ ОЖИДАНИЯ

Обычно на дисплее NODE отображается время и дата, день недели, MV (если активирована опция мастер клапана) и индикатор заряда батареи. В течение короткого времени бездействия дисплей выключится, чтоб сохранить заряд батареи. Нажатие любой кнопки переводит NODE в Режим ожидания.

РАБОЧИЙ РЕЖИМ

Когда контроллер выполняет программу, на дисплее отображается следующая информация: номер зоны, буква программы, оставшееся время полива, и мигающая иконка Дождевателя.

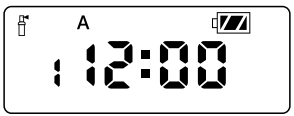

ПРОГРАММИРОВАНИЕ

NODE подходит для стандартного программирования контроллеров Hunter на 3 программы (A, B, C) и 4 старта на программу. На стандартных контроллерах Hunter для перемещения по программируемым функциям используется тумблер, однако, для того, чтобы быстро и легко создать программу полива на NODE используют ⏎ кнопку (возврат). При программировании the светящаяся часть дисплея может быть изменена нажатием кнопки ⊕ или ⊖. Чтоб изменить другую информацию, нажимайте кнопки ◀ или ▶ пока нужное поле не начнет светиться.

Установка Даты и Времени

1. Нажимайте кнопку ⏎ пока не отобразится иконка 🕒.
2. На дисплее будут отображаться 4 цифры значения года. Используйте кнопку ⊕ или ⊖, чтоб изменить значение года. Нажмите кнопку ▶, чтоб перейти к установке значения месяца.
3. На дисплее буду отображаться 4 цифры, 2 левых из них отображают значение месяца. Используйте кнопку ⊕ или ⊖, чтоб изменить значение месяца. Нажмите кнопку ▶, чтоб перейти к установке значения дня.
4. На дисплее справа будут отображены только две мигающие цифры, которые отображают значение дня. Нажимайте кнопку ⊕ или ⊖, чтоб изменить значение дня. Нажмите кнопку ▶, чтоб перейти к установке времени.

3. Настройка времени AM/PM/24 будет отображаться миганием. Нажмите кнопку ⊕ или ⊖, чтоб выбрать вариант времени суток AM (до полудня), PM (после полудня), или 24 (24 часа в сутки). Нажмите кнопку ▶, чтоб перейти к установке значения часа.
4. Из 4ох цифр на экране две мигающие цифры слева отображают значение часа. Используйте кнопку ⊕ или ⊖ , чтоб изменить это значение. Нажмите кнопку ▶, чтоб перейти к установке значения минут.
5. Из 4ох цифр на экране две мигающие цифры справа отображают значение минут. Используйте кнопку ⊕ или ⊖ , чтоб изменить значение минут. Нажатие кнопки ▶ вернет Вас к установке значения года (пункт №2).
6. Нажмите кнопку ⏎, чтоб перейти к программированию следующей функции или для возврата контроллера в режим ожидания.

Установка времени запуска

1. Нажимайте кнопку ⏎ пока не отобразится иконка 🕒.
2. Будет мигать Время Запуска, а также буква программы (A, B, или C) и номер времени запуска (1, 2, 3, or 4) в верхнем левом углу дисплея. Для каждой программы можно установить до 4ох времен запуска.
3. Используйте кнопку ⊕ или ⊖, чтоб изменить значение времени запуска для программы, которая отображается. Каждое нажатие кнопки изменить значение времени запуска на 1 минут.
4. Нажмите кнопку ⏎, чтоб добавить дополнительное время запуска для отображающейся программы. Номер времени запуска отображается в верхнем левом углу дисплея.
5. Нажмите кнопку PRG, чтоб задать время запуска для других программ.
6. Нажмите кнопку ⏎, чтоб перейти к программированию следующей функции или для возврата контроллера в режим ожидания.

ПРИМЕЧАНИЕ: После установки времени работы для последней зоны нажмите кнопку, чтоб ▶ отобразилось общее время работы по программе.

Установка времени работы зоны

1. Нажимайте кнопку ⏎ пока не отобразится иконка ⌛.
2. Время работы будет мигать на дисплее. Также будет отображаться буква программы (A, B, или C) и номер активной зоны в нижней левой части дисплея. Нажмите

кнопку ⊕ или ⊖, чтоб задать время работы зоны от 1ой минуты до 6ти часов.

3. Нажмите кнопку ▶, чтоб перейти к следующей зоне.
4. Нажмите кнопку PRG, чтоб добавить время работы по другой программе.
5. Нажмите кнопку ⏎, чтоб перейти к программированию следующей функции или для возврата контроллера в режим ожидания.

Установка дней полива

1. Нажимайте кнопку ⏎ пока не отобразится иконка 1.
2. На дисплее будет отображаться буква программы (A, B, или C).
3. Стрелки показывают на определенные дни недели, по которым произойдет полив. Нажмите кнопку ◀ или ▶, чтоб перемещаться по дням.
4. Нажмите кнопку ⊕, чтоб активировать день по отображаемой программе, или кнопку ⊖, чтоб отменить полив в этот день. **Стрелка будет указывать на дни с поливом по активной программе.**
5. Нажмите кнопку PRG, чтоб задать дни полива для другой программы, по желанию.
6. Нажмите кнопку ⏎, чтоб перейти к программированию следующей функции или для возврата контроллера в режим ожидания.

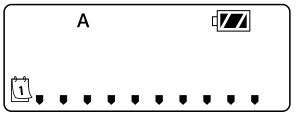

Выбор нечетных/четных дней полива

Это свойство использует для полива дни месяца по порядковому номеру, вместо определенных дней недели.

1. Нажимайте кнопку ⏎ пока не отобразится иконка 1.
2. Нажимайте кнопку ▶ пока курсор не станет над НЕЧЕТНЫМИ или ЧЕТНЫМИ на дисплее.
3. Нажмите кнопку ⊕, чтоб выбрать, или кнопку ⊖, чтоб отменить НЕЧЕТНЫЕ или ЧЕТНЫЕ дни полива.
4. Когда будет активирован режим НЕЧЕТНЫХ или ЧЕТНЫХ, на дисплее будет отображаться только курсор.

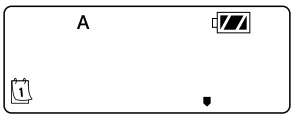

Выбор интервала полива

1. Нажимайте кнопку ⏎ пока не отобразится иконка 1.
2. Нажимайте кнопку ▶ пока курсор не станет над **INT** на дисплее.
3. Нажмите кнопку ⊕, будет мигать 1, отображая количество дней между поливом.
4. Нажмите кнопку ⊕ или ⊖, чтоб выбрать количество дней без полива между поливами (от 1 до 31).

Настройка сезонного регулирования

1. Нажимайте кнопку (return) пока на дисплее не отобразится **%**.
2. Нажмите кнопку ⊕ или ⊖, чтоб увеличить или уменьшить стандартное значение сезонного регулирования 100% (минимальное значение 10%, максимальное - 150%).
3. Значение заданного сезонного регулирования будет применено ко всем программам и будет немедленно отражено во времени работы зон. Например, если задать время работы зон по 20 минут, а потом изменить значение сезонного регулирования со 100% на 50%, время работы автоматически изменится и будет составлять 10 минут.

Отключение контроллера

Чтоб отключить контроллер, нажимайте кнопку ⏎ пока не отобразится иконка **OFF** и надпись **OFF**. Чтоб вернуть контроллер в режим авто программирования, нажмите кнопку ⏎. Контроллер немедленно вернется в режим авто программирования, и на дисплее будет отображаться время и индикатор заряда батареи.

Полив в ручном режиме

Полив в ручном режиме позволяет пользователю протестировать каждую зону или программу на протяжении определенного времени. В этом режиме работа датчика погоды будет проигнорирована (если он используется).

1. Убедитесь, что контроллер находится в режиме ожидания. Нажмите и удерживайте кнопку ▶ пока на дисплее не отобразится иконка ✋.
2. В нижнем левом углу будет отображаться номер зоны вместе с продолжительностью полива.

3. Используйте кнопки ◀ и ▶, чтоб выбрать нужную зону и кнопки ⊕ или ⊖, чтоб задать время полива вручную для выбранной зоны.
4. Чтоб запустить вручную программу, нажмите кнопку PRG. На экране будет отображаться буква программы (A, B, или C).

   Если нужна другая программа, нажимайте кнопку PRG пока не будет отображаться нужная Вам программа.
5. Чтоб остановить ручной цикл полива нажмите и удерживайте кнопку ⊖ пока время не обнулится.
6. Нажмите кнопку ⏻, чтоб перейти к программированию следующей функции или для возврата контроллера в режим ожидания.

ПРИМЕЧАНИЕ:

- **Нажатие кнопок ⊕ или ⊖ при работе зоны в ручном режиме будет изменять время полива для этой зоны.**
- **Нажатие кнопки ▶ при работе зоны в ручном режиме остановит работу текущей зоны и перейдет к следующей зоне.**
- **Нажатие кнопки ◀ при работе зоны в ручном режиме остановит работу текущей зоны и вернется к предыдущей зоне.**

Работа Датчика

Контроллер NODE совместим с датчиками дождя Hunter Clik, включая датчики Mini-Clik® и Rain-Click®, а так же с многими другими датчиками/устройствами типа «прерывания», которые не требуют питания. Чтоб подсоединить датчик к контроллеру NODE, разрежьте петлю желтого провода и подсоедините провода датчика.

ПРИМЕЧАНИЕ: NODE не совместим с беспроводным датчиком Hunter Wireless Rain-Clik® или другими датчиками погоды, которые требуют питания 24В переменного тока.

Когда датчик будет включен, он будет приостанавливать полив, и на экране отобразится иконка ☂.

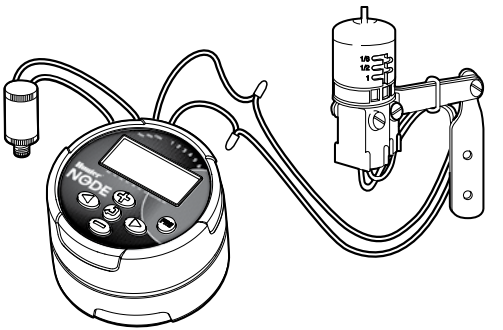

ПРОДВИНУТЫЕ ВОЗМОЖНОСТИ ПРОГРАММИРОВАНИЯ

Все продвинутые функции программирования начинаются с Режима Ожидания, который отображает время, день недели, а также индикатор заряда батареи на дисплее. Если на дисплее что-то мигает, значит контроллер находится в режиме программирования. После короткого периода бездействия контроллер вернется в Режим Ожидания.

Обход Датчика

1. В Режиме Ожидания нажмите и удерживайте кнопку ◀ пока не отобразится иконка ☂.
2. Дисплей будет отображать мигающее изображение зонтика в состоянии **On** (Вкл).

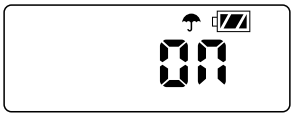

3. Нажмите кнопку ⊖, чтобы проигнорировать (обойти) датчик. На дисплее будет отображаться ☂ и **Off** (Выкл), указывая, что датчик погоды проигнорирован. Иконка ☂ будет отображаться при нормальной работе, указывая, что контроллер находится в Режиме Обхода.

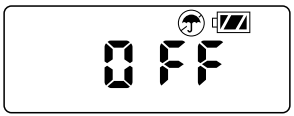

4. Чтобы заново включить датчик погоды, нажмите и удерживайте кнопку ◀ пока не появится иконка ☂. Нажмите кнопку ⊕, чтоб вернуть датчик в нормальный режим.

Архив Легкого Восстановления (Easy Retrieve)

Эта функция позволит пользователю сохранить выбранную программу полива для последующего восстановления. Эта функция позволяет при необходимости выполнить быстрый сброс на контроллере к оригинальным заводским настройкам.

Для сохранения программы:

1. Убедитесь, что контроллер запрограммирован на требуемое расписание.
2. В Режиме Ожидания нажмите и удерживайте кнопку ⊕ и кнопку PRG в течение 5 секунд, чтобы сохранить текущую программу.
3. На экране появится 3 пунктирные линии, двигаясь слева направо. Это означает, что текущая программа сохраняется в постоянной памяти. Когда процесс будет завершен, на дисплее будет мигать **Done** (завершено).

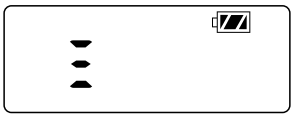

Чтобы восстановить сохраненную программу:

1. В Режиме Ожидания нажмите и удерживайте кнопку ⊖ и кнопку PRG в течение 5 секунд.
2. На экране появится 3 пунктирные линии, двигаясь слева направо. Это означает, что необходимая программа извлекается из памяти.

Теперь эта программа является текущей программой для контроллера. Когда процесс будет завершен, на дисплее будет мигать **Done** (завершено).

ПРИМЕЧАНИЕ: Будьте осторожны, используя Архив легкого восстановления. Сохранение данных программы в память с помощью этой функции заменит данные в постоянной памяти на текущую информацию. При сохранении данных программы, убедитесь в том, что текущие данные программы является теми, которые Вы хотите сохранить.

Установка Работы Мастер-Клапана (только для NODE-200, NODE-400, NODE-600)

Модели NODE на несколько станций (NODE-200, NODE-400 и NODE-600) могут быть запрограммированы на работу с нормально-закрытым мастер-клапаном. Если запрограммировать мастер-клапан на зону 1, эту зону нельзя будет использовать для полива.

1. В Режиме Ожидания нажимайте кнопку ⊕, пока не отобразится иконка ⌛.
2. В нижнем левом углу дисплея отобразится Программа A с номером активной зоны. Убедитесь, что отображается зона #1. Будет указано время запуска.

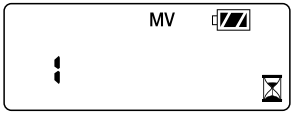

3. Нажмите кнопку ⊖ один раз и на экране появится иконка **MV**, а время исчезнет. Зона 1 теперь выступает в качестве мастер-клапана и не будет доступна в других разделах программирования.
4. Если активировать мастер-клапан, он будет применен ко всем программам, а иконка **MV** будет постоянно отображаться на дисплее.

Программируемое Выключение (до 99 дней)

Эта функция позволяет пользователю остановить весь запрограммированный полив на определенный период от 1-99 дней. По окончанию этого периода контроллер вернется к нормальной работе.

1. В Режиме Ожидания нажимайте кнопку ⊕ до тех пор, пока не отобразится иконка **Off**. Подождите 2 секунды, на дисплее отобразится OFF (Выкл). Контроллер перешел в режим «Выкл. системы» ⏻.
2. Нажмите кнопку ⊕. На экране будет мигать 1, указывая на количество дней, когда контроллер будет выключен.

Введите нужное Вам количество дней, до 99 дней максимум.

3. На дисплее будут показаны дни, которые остались до включения контроллера.
4. Чтобы прервать период OFF (Выкл), нажмите кнопку ⏎, чтобы вернуться в режим Ожидания, отображающий время и день недели.

Быстрая Проверка Hunter

Эта процедура диагностики может быстро обнаружить короткие замыкания, обычно вызываемые дефектными соленоидами, или когда оголенный общий провод соприкасается с оголенным контрольным проводом зон. Чтобы начать процедуру Быстрой Проверки Вам необходимо:

1. В Режиме Ожидания нажмите и удерживайте кнопки ⊕, ⊖, ◀ и ▶.
2. На дисплее будут отображены все сегменты. Отпустите кнопки.
3. Нажмите кнопку ⊕, чтобы начать быструю проверку.
4. Контроллер начнет запускать все доступные зоны на 1 секунду, пока не запустит/проверит все зоны.

ИНДИКАТОР ЗАРЯДА БАТАРЕИ

Оставшийся заряд батареи можно отслеживать по индикатору заряда, который отображается на дисплее. Контроллер NODE может работать как с одной 9-вольтовой батареей, так и с двумя. Нижеуказанная информация по индикатору заряда батареи показывает оставшийся заряд:

Полный: 100–60% оставшегося заряда

Половина: 60–25% оставшегося заряда

Низкий: 25–0% оставшегося заряда

Замените батарею немедленно!

СБРОС КОНТРОЛЛЕРА

Сброс контроллера удалит текущие данные и перезапустить контроллер. Однако, сброс не удалит программу, сохраненную в постоянной памяти с помощью функции Архив Легкого Восстановления (смотрите стр.12).

1. В Режиме Ожидания нажмите и удерживайте кнопки ⊖, ▶ и PRG.
2. Через 2 секунды экран погаснет. Продолжайте удерживать кнопки ⊖, ▶ и PRG.
3. На дисплее замигает 12:00. Отпустите кнопки.
4. Контроллер может показывать отсчет с 10 до 1, а когда сброс будет закончен, на дисплее отобразятся мигающие 12:00. Теперь можно снова запрограммировать контроллер.

УСТРАНЕНИЕ НЕИСПРАВНОСТЕЙ

Проблема	Причина	Решение
Не работает дисплей.	Дисплей отключен. Села батарея.	Нажмите любую кнопку на 1 сек. Поменяйте батарею.
Дисплей отображает, что идет полив, но таковой не происходит.	Нет давления. Неисправный соленоид. Несовместимый соленоид.	Включите основное питание системы. Поменяйте соленоид. Используйте DC соленоид Hunter (P/N 458200) или другой совместимый соленоид постоянного тока.
Автоматический полив не начинается в указанное время запуска.	Контроллер в Режиме «Выкл. Системы». не правильно задано AM/PM время суток. не правильно задано AM/PM время запуска.	Убедитесь, что контроллер запрограммирован на автоматический полив. Исправьте AM/PM время суток. исправьте AM/PM время запуска.
Датчик дождя не приостанавливает полив.	Датчик дождя неисправный или не правильно подключен.	Проверьте правильность работы датчика дождя и соединение проводов (см. страницу 10).
Контроллер осуществляет полив более одного раза.	Программа имеет более 1го запуска. Каждая программа имеет до 4ох запусков.	Сократите количество запусков для программы до нужного числа.

СПЕЦИФИКАЦИИ

Размеры: 3 ½»(89 мм) диаметр, 2 ½»(64 мм) высота

Выходы для датчиков: 1

Источник питания: 9-вольтовая щелочная батарея (1 или 2 для продления работы аккумулятора) Активирует соленоид постоянного тока на 9-11VDC (Hunter PN 458200)

Рабочая температура: 0ºF до 140ºF или -17ºC до 60ºC

Разрешения
IP68
CE
FCC
C-Tick

RUS

HUNTER INDUSTRIES INCORPORATED | *Built on Innovation®*
1940 Diamond Street, San Marcos, California 92078 USA
www.hunterindustries.com/global

© 2015 Hunter Industries Incorporated
INT-1014 RevB 9/15