FLAT & SQUARE

EN	**ELECTRIC WATER HEATER** Enamelled steel tank
UK	**ЕЛЕКТРИЧНІ ВОДОНАГРІВАЧІ** Емальований сталевий бак
RU	**ЭЛЕКТРИЧЕСКИЙ ВОДОНАГРЕВАТЕЛЬ** Эмалированный стальной бак
ES	**TERMO ELÉCTRICO** Cuba de acero vitrificada
P	**AQUECEDOR ELÉTRICO DE ÁGUA** Tanque de aço esmaltado
IT	**SCALDACQUA ELETTRICO** Serbatoio in acciaio smaltato
PL	**ELEKTRYCZNY PODGRZEWACZ WODY** Emaliowany zbiornik stalowy
SL	**ELEKTRIČNI GRELNIK VODE** Emajliran grelnik vode
FR	**CHAUFFE-EAU ELECTRIQUE** Cuve en acier émaillée

N° : ..../...../20.....

U0630756 B

1 DESCRIPTION/ОПИС/ОПИСАНИЕ

1. DESCRIPTION/ОПИС/ОПИСАНИЕ

Model Модель			Max Power Output Максим. Потужність/ Максим.мощность (W) (Вт)	Voltage Напруга/ Напряжение (V~) (В)	Water Connexions Підключення води Подсоединение воды			230
Flat range/ Плоска модель/ Плоская модель	MP 025 F 220-2E-BL		1 000	230	1/2''	p. 3/4	p. 7	p. 8
	MP 040 F220-2E-BL		1 500	230	1/2''	p. 3/4	p. 7	p. 8
	MP 065 F220-2E-BL		1 500	230	1/2''	p. 3/4	p. 7	p. 8
	MP 080 F220-2E-BL		1 500	230	1/2''	p. 3/4	p. 7	p. 8
	MP 025 F 220-2-EC	MP-025 2F 220E-S	1 000	230	1/2''	p. 3/4	p. 7	p. 8
	MP 040 F 220-2-EC	MP-040 2F 220E-S	1 500	230	1/2''	p. 3/4	p. 7	p. 8
	MP 065 F 220-2-EC	MP-065 2F 220E-S	1 500	230	1/2''	p. 3/4	p. 7	p. 8
	MP 080 F 220-2-EC	MP-080 2F 220E-S	1 500	230	1/2''	p. 3/4	p. 7	p. 8
Square range/ Квадратна модель/Квадратная модель	VM 30 S3 C		1 500	220-240	1/2''	p. 5	p. 7	p. 8
	VM 50 S3 C		1 500	220-240	1/2''	p. 5	p. 7	p. 8
	VM 75 S4 C		1 500	220-240	3/4''	p. 6	p. 7	p. 8
	VM 100 S4 C		1 500	220-240	3/4''	p. 6	p. 7	p. 8
	VM 150 S4 C		1 500	220-240	3/4''	p. 6	p. 7	p. 8

Included in the box
Входит в комплектацию
Комплектація поставки

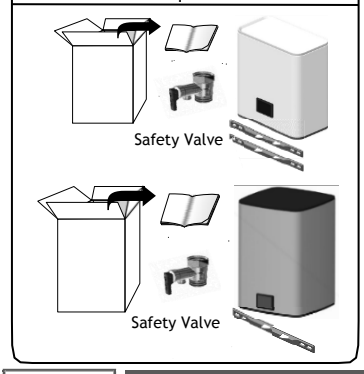

Not included in the box
не включаться в коробку
Не входити в коробку

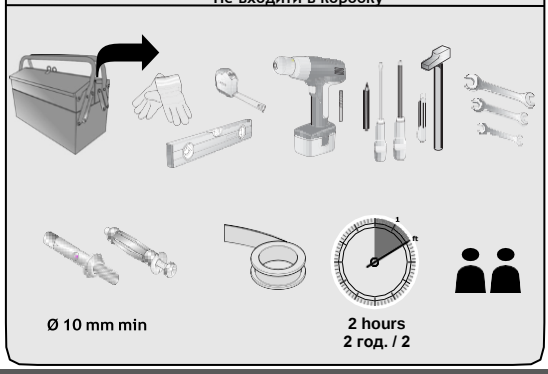

2 WALL MOUNTED/ВСТАНОВЛЕННЯ НА СТІНІ/УСТАНОВКА НА СТЕНЕ

2. WALL MOUNTED/ВСТАНОВЛЕННЯ НА СТІНІ/УСТАНОВКА НА СТЕНЕ

2.1. Flat range/Плоска модель/Плоская модель

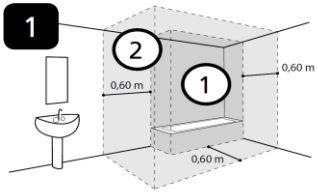

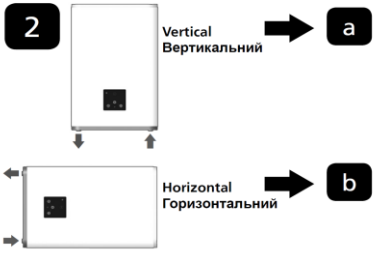

2.1.1. Vertical case/Вертикальний монтаж/Вертикальный монтаж

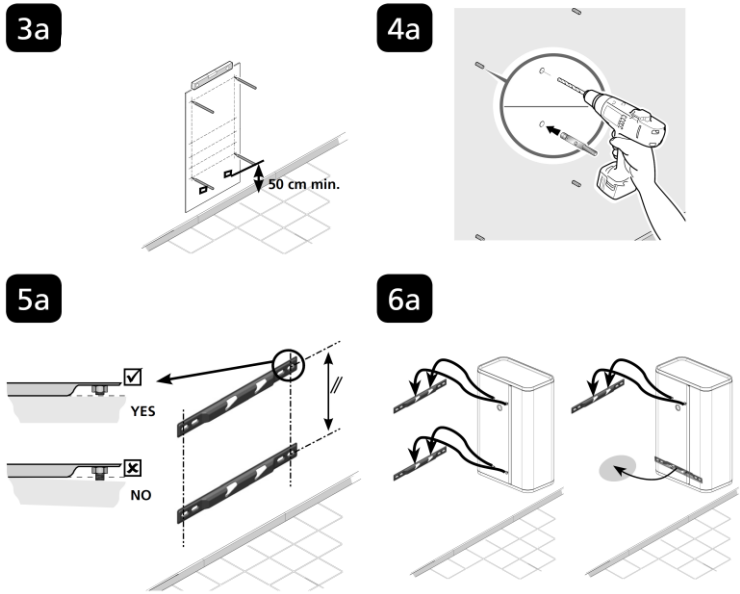

2.1.2. Horizontal case/Горизонтальний монтаж/Горизонтальный монтаж

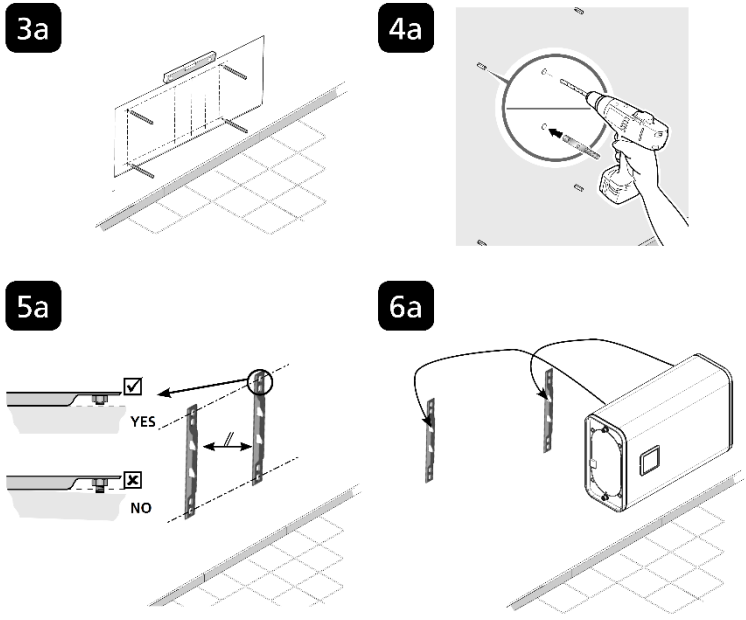

2.2. Square range, ONLY VERTICAL/Квадратна модель, ТІЛЬКИ ВЕРТИКАЛЬНИЙ МОНТАЖ/ Квадратная модель, ТОЛЬКО ВЕРТИКАЛЬНЫЙ МОНТАЖ/

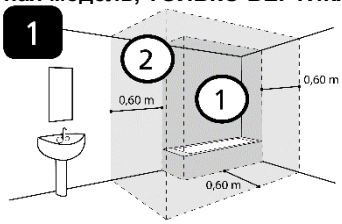

2.2.1. 30L - 50 L S3, ONLY VERTICAL/ 30Л – 50Л S3, ТІЛЬКИ ВЕРТИКАЛЬНО/ 30Л – 50Л S3, ТОЛЬКО ВЕРТИКАЛЬНО

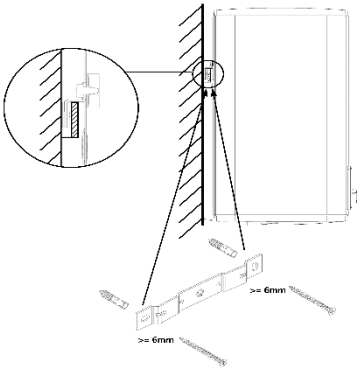

2.2.2. 75L -100L - 150 L S4, ONLY VERTICAL/ 75Л –100Л – 150Л S4, ТІЛЬКИ ВЕРТИКАЛЬНО/ 75Л –100Л – 150Л S4, ТОЛЬКО ВЕРТИКАЛЬНО

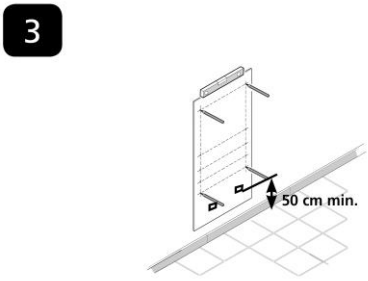

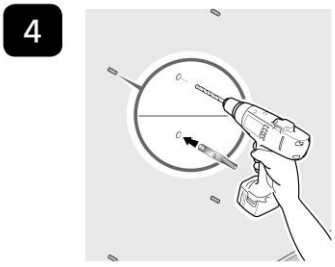

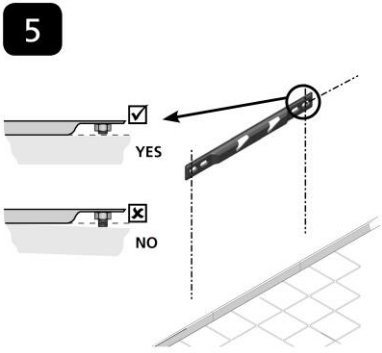

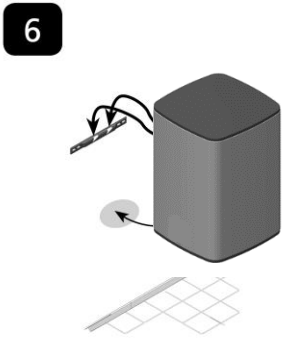

HYDRAULICS CONNECTIONS/ПІДКЛЮЧЕННЯ ДО СИСТЕМИ ВОДОПОСТАЧАННЯ/ ПОДКЛЮЧЕНИЕ К СИСТЕМЕ ВОДОСНАБЖЕНИЯ/ CONEXIÓN HIDRÁULICA/TANQUE DE AÇO ESMALTADO/ POŁĄCZENIA HYDRAULICZNE/ HIDRAVLIČNI PRIKLJUČKI

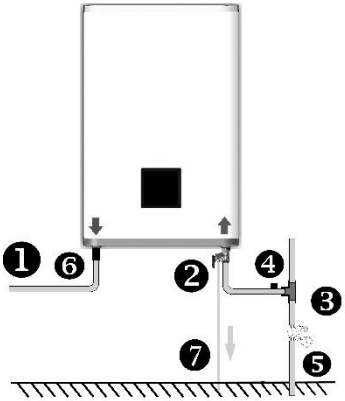

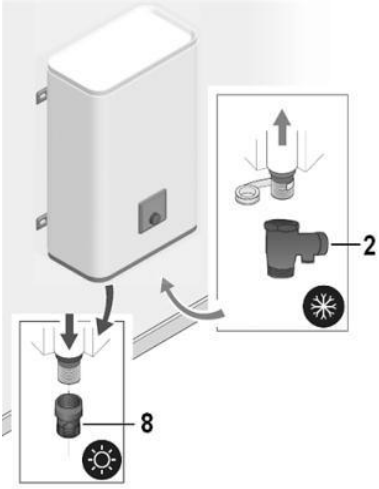

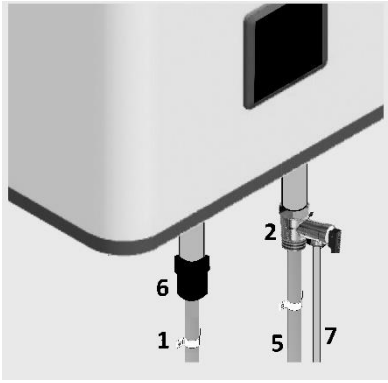

EN

1. Hot water tube
2. Safety relief valve
3. Pressure reducer recommended if pressure > 5 bar 0,5 MPa (5 bars)
4. Stop valve
5. Cold water pipe
6. Plastic Dielectric nipple
7. Plastic drain pipe

UK

1. Труба гарячої води
2. Запобіжний клапан
3. Редуктор тиску (при тиску більш 0,4 МПа)
4. Запірна арматура
5. Труба холодної води
6. Пластикова діелектрична муфта.
7. Пластикова дренажна трубка

RU

1. Патрубок выхода горячей воды
2. Предохранительный клапан
3. Клапан редукции давления (Устанавливается при давлении свыше 5 бар в системе (0,5 МПа))
4. Запорный кран
5. Труба подачи холодной воды
6. Пластиковый диэлектрический ниппель
7. Пластиковая сливная труба

ES

1. Salida de agua caliente
2. Grupo o válvula de seguridad
3. Reductor para presión superior a 5 bares (0,5 MPa)
4. Válvula de corte
5. Cnducto de agua fría
6. Pezón dieléctrico plástico.
7. Tubo de drenaje de plástico.

FR

1. Sortie eau chaude
2. Valve de sécurité
3. Réducteur pour pression supérieure à 0,5MPa (5bar)
4. Robinet d'arrêt
5. Conduite eau froide
6. Raccord diélectrique
7. Tuyau de vidange

P

1. Saída de água quente
2. Válvula de seguranca
3. Redutor de pressão - recomendado se pressão > 0,5 MPa (5 bars)
4. Válvula de corte
5. Entrada de água fria
6. Mamilo plástico dielétrico.
7. Tubo de drenagem plástica

IT

1. Condotto acqua calda
2. Valvola di sicurezza
3. Riduttore di pressione consigliato se la pressione > 0,5 MPa (5 bars)
4. Valvola d'intercettazione
5. Condotto acqua fredda
6. Capezzolo dielettrico in plastic.
7. Tubo di drenaggio in plastica

PL

1. Wyjście ciepłej wody
2. Zespół zaworów bezpieczeństwa
3. Reduktor ciśnienia większego niż bara (0,5MPa)
4. Zawór odcinający
5. Przewód zimnej wody
6. Plastikowa złączka dielektryczna.
7. Plastikowa rura odpływowa

SL

1. Cev za toplo vodo
2. Izpustni varnostni ventil
3. Priporočena je namestitev tlačnega reducirnega ventila, če tlak presega 5 bar (0,5 MPa)
4. Zaporni ventil
5. Cev za hladno vodo
6. Plastična dielektrična spojka
7. Plastična izpustna cev

4.1. Flat range/Плоска модель/Плоская модель/

4.1.1. (Copper Heating Element)/ (Медный нагревательный элемент)/ (мідний нагрівальний елемент)

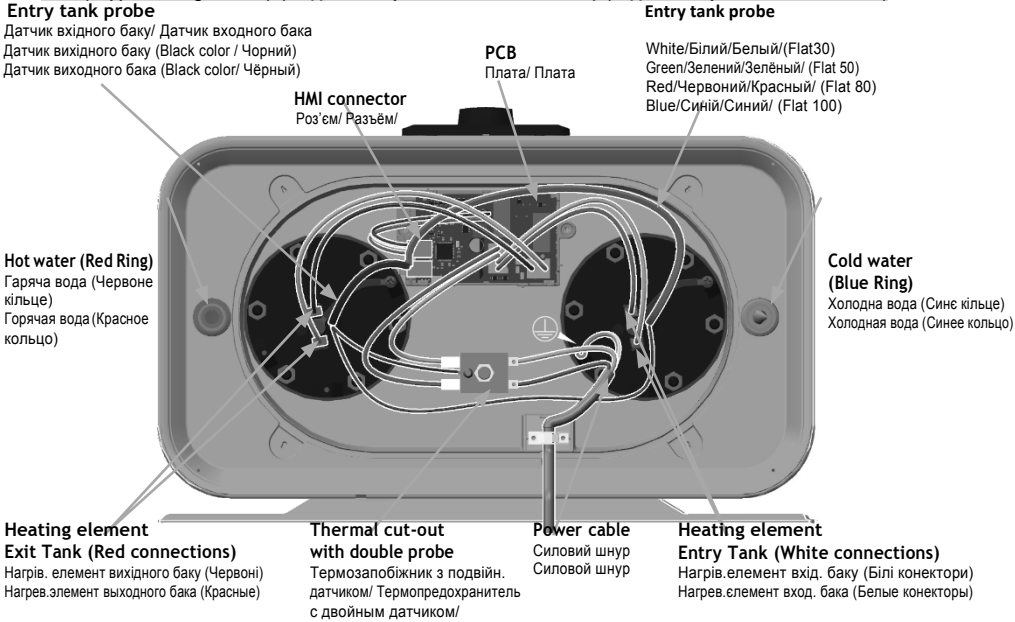

4.1.2. (Ceramic Heating Element)/ (Керамический нагревательный элемент)/ (керамічний нагрівальний елемент)

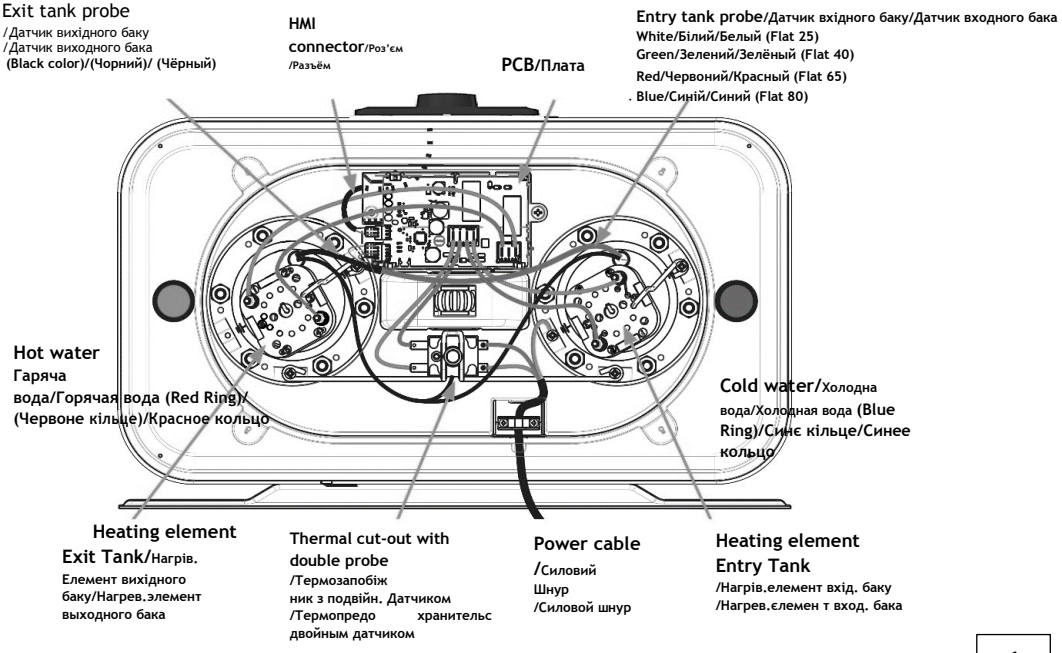

4.2. Square range/Квадратна модель/Квадратная модель/

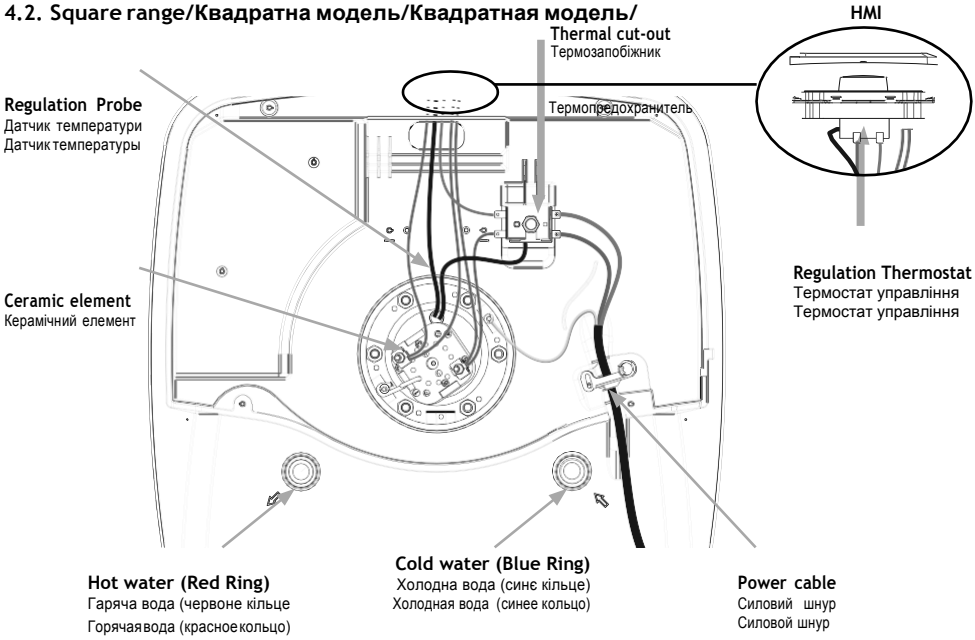

5 HMI DESCRIPTION/ПУЛЬТ/ПУЛЬТ/

5.1. Flat range/Плоска модель/Плоская модель/

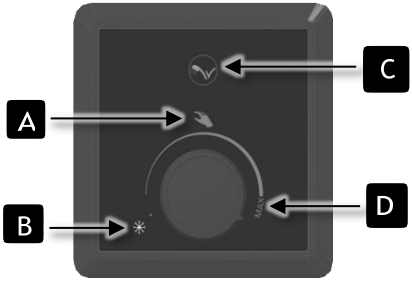

A. **Manual setting knob**/Ручне налаштування/Ручная настройка/
B. **Frost free mode**/Ручне налаштування/ Режим Антизамерзания/
C. **Shower ready indicator**/Індикатор«Душ готовий»/Индикатор «Душ готов»/
D. **Maximum position of temperature**/Максимальна температура/Максимальная температура/

5.2. Square range/Квадратна модель/Квадратная модель/

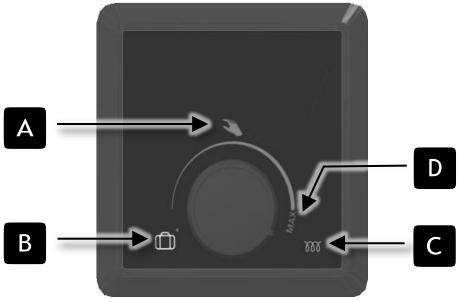

A. **Manual setting knob**/Ручне налаштування/Ручная настройка/
B. **Frost free mode**/Ручне налаштування/Режим Антизамерзания/
C. **Heating light indicator**/Індикатор нагріву/Индикатор нагрева/
D. **Maximum position of temperature**/Максимальна температура/Максимальная температура/

ПОПЕРЕДЖЕННЯ

Увага! На території України діє лише україномовна версія керівництва з експлуатації водонагрівача.

Водонагрівач не призначений для використання особами (включаючи дітей) з обмеженими фізичними, сенсорними чи розумовими здібностями, або особами без досвіду чи технічних знань, без нагляду чи попереднього інструктажу з використання водонагрівача від особи, відповідальної за їх безпеку. Стежте, щоб діти не гралися з водонагрівачем. Водонагрівач можуть використовувати діти починаючи з 8 річного віку, а також особи з обмеженими фізичними, сенсорними або розумовими можливостями чи особи без досвіду або технічних знань, але тільки під відповідним наглядом чи за умови, що вони були проінструктовані з безпечного використання водонагрівача, та усі можливі ризики їм було роз'яснено. Чистку та обслуговування водонагрівача мають здійснювати фахівці авторизованого сервісного центру. Важлива примітка: установка водонагрівача має відповідати діючим нормам держави, в якій встановлюється водонагрівач. У разі, якщо ви не впевнені, що ваших знань достатньо для встанвлення водонагрівача, ми рекомендуємо звернутися до фахівця.

УВАГА: водонагрівач має значну вагу, поводьтеся з ним обережно.

1. Встановлюйте водонагрівач у приміщенні, де виключене його замерзання.
2. При руйнуванні водонагрівача внаслідок надлишкового тиску, що спричинений замерзанням, блокуванням запобіжного клапану відкладеннями води, не встановленням оригінального запобіжного клапану водонагрівач не підлягає гарантійному обслуговуванню.
3. Переконайтеся в тому, що стіна витримає вагу приладу, наповненого водою.
4. Якщо водонагрівач встановлюється у приміщенні або місці, де температура навколишнього середовища постійно вища за 35°C, необхідно передбачити можливість його провітрювання.
5. У ванних кімнатах не встановлюйте водонагрівач у зоні 1 (див. рис. 1.1 стор.2). Якщо водонагрівач встановлюється над житловими приміщеннями, необхідно передбачити водозбірну ємність зі стоком у каналізацію.
6. Розташовуйте водонагрівач у легкодоступному місці поблизу каналізаційних зливів для зручності роботи фахівців сервісних центрів.
7. Установка вертикальна або горизонтальна настінна.

8. Перш ніж зняти кришку, переконайтеся, що живлення вимкнене, щоб уникнути ризику травмування або удару струмом.
9. Для злива води з водонагрівача необхідно: відключити водонагрівач від електромережі; відкрити кран гарячої води у місці споживання; перекрити запірну арматуру на вході у водонагрівач; встановити флажок запобіжного клапана в горизонтальне положення.
10. Електроводонагрівач має сертифікат відповідності УКРМЕТРТЕСТСТАНДАРТ
11. Не викидайте цей прилад із загальним сміттям, він має бути зданий до спеціалізованого пункту для переробки.
12. Електроводонагрівачі відповідають Технічному регламенту з електромагнітної сумісності обладнання, затвердженому постановою КМУ від 16.12.2015 р. N 1077 та Технічному регламенту низьковольтного електричного обладнання, затвердженому постановою КМУ від16.12.2015 №1067.
13. Цей виріб призначений для використання на висоті до 3000 метрів.
14. Завжди підключайте кабель заземлення до клеми заземлення, яка позначена символом ⏚ .
15. Керівництво з експлуатації данної продукції можно отриматі у відділі післягарантійного обслуговування.

Шановні покупці! З питань гарантійного, сервісного та післягарантійного обслуговування на території України звертайтеся до ТОВ «Атлантик-Гейзер» за телефоном 0-800-500-885 (безкоштовно з усіх телефонів) або за адресою 62441, Харківська обл., Харківський р-н, с. Циркуни, вул. Пушкінська, буд. 6.

З актуальним переліком сервісних центрів можна ознайомитися на сайті http://www.atlanticgeyser.com.ua або по телефону 0-800-500-885

Основні технічні характеристики водонагрівачів

Модель		Максим. Потужність (Вт)	Час нагріву (Н)	Розміри (ММ)	Нетто вага (кг)
Плоска модель	MP 025 F 220-2E-BL	1 000	1h32	290x490x600	17
	MP 040 F220-2E-BL	1 500	2h02	290x490x765	21
	MP 065 F220-2E-BL	1 500	3h19	290x490x1090	29
	MP 080 F220-2E-BL	1 500	4h04	290x490x1300	34
	MP-025 2F 220E-S	1 000	1h32	290x490x600	20.5
	MP-040 2F 220E-S	1 500	2h02	290x490x765	24.5
	MP-065 2F 220E-S	1 500	3h19	290x490x1090	32.5
	MP-080 2F 220E-S	1 500	4h04	290x490x1300	37.5
Квадратна модель	VM 30 S3 C	1 500	1h16	387x342x624	14.5
	VM 50 S3 C	1 500	2h07	387x342x909	19.5
	VM 75 S4 C	1 500	3h12	532x490x712	26
	VM 100 S4 C	1 500	4h14	532x490x883	31
	VM 150 S4 C	1 500	6h24	532x490x1203	41.5

UK

ВСТАНОВЛЕННЯ

1. КРІПЛЕННЯ

Кріплення водонагрівача схематично зображено в розділі 2 стор. 2-4.

Для встановлення використовувайте шаблон для свердління отворів для настінного монтажу, що йде у комплекті.

При встановленні водонагрівача в горизонтальному положенні, патрубок подачі холодні води (помічений синім кільцем) повинен бути розташований знизу, а патрубок гарячої води (помічений красним кільцем) – зверху (п. 2.1.2).

Кріплення водонагрівача повинне забезпечити щільне прилягання кріпильного кронштейна до вертикальної поверхні. Для кріплення використовуйте шурупи діаметром 100 мм, довжиною 80-100 мм.

Відстань від кришки блока автоматики до протилежної вертикальної поверхні повинна бути не менш ніж 500 мм, щоб забезпечити доступ до блока автоматики. Це необхідна умова безкоштовного гарантійного обслуговування водонагрівача. Роботи з демонтажу і монтажу нагрівального елемента і терморегулятора у випадках зменшення зазначених розмірів оплачуються окремо.

Увага! У випадку виходу з ладу водонагрівача внаслідок його кріплення з порушеннями вимог цього розділу водонагрівач не підлягає гарантійному обслуговуванню.

2. ПІДКЛЮЧЕННЯ ДО СИСТЕМИ ВОДОПОСТАЧАННЯ

Максимальний тиск води у стояку холодного водопостачання на вході водонагрівача має бути 0,4 МПа.

Підключення водонагрівача до трубопроводів холодного і гарячого водопостачання необхідно виконувати пластиковими або металопластиковими трубами.

Заборонено підключати водонагрівач на гнучкі шланги у зв'язку з тим, що вони руйнуються від перепадів температури, недовговічні і можуть вийти з ладу (протікати, лопнути).

Приєднувані до водонагрівача труби і з'єднання повинні витримувати тиск 10 бар і температуру 100°C.

- Завжди встановлюйте новий запобіжний клапан на холодній воді водонагрівача, який відповідає стандартам (EN 1487 в Європі), з тиском 0.8 МПа (8 бар), з діаметром: 1/2 "або 3/4" залежно від моделі водонагрівача.

Рис. 5

-Перед підключенням необхідно ретельно прочистити труби водопостачання.
Діелектрична муфта встановлюється на патрубок гарячої води.
Підключення схематично зображено в розділі 3 стор. 5.

1. Встановіть на патрубок подачі холодної води водонагрівача запобіжний клапан, що входить до комплекту поставки (рис. 5), закрутивши його не більш ніж на 3-4 оберти. Випускна трубка клапану повинна бути спрямована в постійно спадному напрямку. **Між запобіжним клапаном та патрубком холодної води не повинно бути ніяких запірних пристроїв. Випускна (дренажна) трубка запобіжного клапану повинна бути спрямована в постійно спадному напрямку у навколишньому середовищі, що не замерзає. Запобіжний клапан і дренажна трубка повинні бути захищені від морозу.**
Увага! При використані клапану, що не входить до комплекту поставки, водонагрівач не підлягає гарантійному обслуговуванню.

2. На зливний отвір запобіжного клапана встановіть дренажну трубку (у комплект постачання не входить), для відведення води у випадку автоматичного скидання надлишкового тиску в робочому баку.
Виміряйте тиск у стояку холодного водопостачання, при тиску більше 0,4 МПа встановіть редуктор тиску (у комплект постачання не входить) для зниження тиску;

3. На трубопровід холодного водопостачання встановіть фільтр грубого очищення (у комплект постачання не входить), щоб запобігти потраплянню механічних домішок у запобіжній клапан
Запобіжний клапан конструктивно поєднує в собі зворотний і стравлюючий клапани. Зворотний клапан виключає витікання води з бака у стояк за відсутності холодної води у водопроводі. Під час нагрівання відбувається розширення води, що призводить до збільшення тиску в баку. При перевищені тиску води в робочому баку понад 0,8 МПа можливе або скидання невеликої кількості води через зливний отвір стравлюючого клапану (вода може капати з випускної труби зменшення тиску і ця труба має залишатися відкритою до повітря), або стравлювання надлишкового тиску крізь зворотний клапан у стояк холодного водопостачання. Це є нормальним режимом роботи запобіжного клапану.

UK **УСТАНОВКА**

3. ПІДКЛЮЧЕННЯ ДО ЕЛЕКТРОМЕРЕЖІ

Водонагрівач повинен живитися тільки від мережі однофазного змінного струму 230 В.
Підключення до електромережі виконується кабелем з вилкою, що йдуть у комплекті. Розетка повинна бути заземлена. Розетка підключається до щитка електроживлення квартири, щоб не перевантажувати існуючу проводку.
Переконайтеся, що шнур живлення водонагрівача не пошкоджений. Якщо шнур живлення пошкоджений, він повинен бути замінений на спеціальний шнур, який є в наявності в сервісному центрі.
Електричне підключення має проводитись з використанням автоматичного вимикача з характеристиками, відповідними до потужності водонагрівача.
У тому випадку, якщо водяні труби виготовлені з ізолюючого матеріалу, електричні ланцюги повинні бути захищені диференціальним переривником 30 мА, відповідним до чинних норм.

ВКАЗІВКИ З ТЕХНІКИ БЕЗПЕКИ

Забороняється:
- встановлювати водонагрівач на гнучких шлангах;
- експлуатувати водонагрівач без заземлення;
- експлуатувати водонагрівач без магнієвого анода, який встановлено на фланці в середині робочого бака;
- експлуатувати водонагрівач зі знятою захисною кришкою електричного блока;
- проводити ремонтні роботи та обслуговування при увімкненому в електричну мережу водонагрівачеві;
- експлуатувати несправний водонагрівач.

Заповніть водонагрівач водою, для чого:
- переконайтесь у тому, що закрита запірна арматура на стояку гарячого водопостачання;
- відкрийте запірну арматуру на стояку холодного водопостачання;
- відкрийте кран гарячої води на змішувачі в точці споживання;
- водонагрівач буде заповнений, коли з крана гарячої води почне витікати вода;
- закрийте кран гарячої води.

Огляньте місце підключення водонагрівача до системи водопостачання и переконайтесь у відсутності протікання води.

Увімкніть вилку в розетку та включіть автоматичний вимикач.

Увага! При першому включені приладу можлива поява запаху гару і невеликої кількості диму, що обумовлено вигоранням поверхневого нальоту зі спіралей нагрівального елемента.

УВАГА: Ніколи не включайте водонагрівач без води.

ОПИС ПАНЕЛІ КЕРУВАННЯ (розділ 5 стор. 7)

1. ПЛОСКА МОДЕЛЬ

1 / **РЕГУЛЯТОР ТЕМПЕРАТУРИ (A і D)**:
Вибір заданого значення температури вручну. Положення D є максимальним положенням установки, що відповідає температурі нагрівання води до температури біля 70 ^{0}C.

2 / **РЕЖИМ «FROST FREE»** (B): Автоматичне регулювання температури до температури незамерзання (+7 °C), з метою зменшення енергоспоживання в періоди відсутності користувача.

3 / **ДУШ** - умовний індикатор нагріву води. Коли загоряється цей символ, це означає, що у водонагрівачі нагрівся об`єм води, достатній для прийняття одного душу.

2. КВАДРАТНА МОДЕЛЬ

1/ **РЕГУЛЯТОР ТЕМПЕРАТУРИ (A і D).** Вибір заданого значення температури вручну. Положення D є максимальним положенням установки, що відповідає температурі нагрівання води до температури біля 70 ^{0}C.

2/ **РЕЖИМ «FROST FREE»** (B): Автоматичне регулювання температури до температури незамерзання (+7 °C), з метою зменшення енергоспоживання в періоди відсутності користувача.

3/ Індикатор світится при нагріванні води. Коли він гасне, це означає, що нагрівся весь об`єм води у водонагрівачі.

Увага! При встановленні регулятора температури у максимальне положення в місті споживання слід спочатку відкрити кран холодної води, а потім гарячої. На виході може бути 70^{0}C.

Під час нагрівання і в залежності від якості води прилади з занурювальним нагрівальним елементом можуть видавати звук кипіння; цей звук є нормальним і не свідчить про будь-яку несправності приладу.

Заводське регулювання термостата проведене на максимальну температуру 65±5˚C. Щоб уникнути розвитку бактерій (легіонелла та ін.), нагрівайте воду не менше одного разу на день до 60˚C.

УВАГА: Якщо ви помітите постійне виділення пари або киплячої води через злив запобіжного клапану або на змішувачі, необхідно відключити електроживлення приладу і звернутися за тел. 0-800-500-885.

У процесі експлуатації приладу можливе спрацьовування теплового захисту в терморегуляторі внаслідок перепадів напруги в електромережі або перегріву нагрівального елементу, викликаного значним утворенням накипу на ньому. Спрацьовування теплового захисту не вважається несправністю та не підлягає усуненню по гарантії.
Відновлення роботи приладу здійснюється споживачем самостійно, для чого необхідно:
- відключити прилад від електромережі;
- викрутити кріпильний шуруп захисної кришки;
- зняти захисну кришку;
- натиснути на кнопку теплового захисту, яка розташована в корпусі терморегулятора.

Після відновлення роботи терморегулятора, встановіть на місце захисну кришку та увімкніть прилад.

UK

ДІАГНОСТИКА

При несправності, на користувацькому екрані пристрою з'являється код помилки.

1. ПЛОСКА МОДЕЛЬ

Помилка (LED status)	Значення	Примітка
2 послідовних мигтіння «душ», 3-секундна пауза, 2 послідовних мигтіння «душ»…	**Error 3:** Помилка датчика	Замінити датчик
2 послідовних мигтіння «душ», 3-секундна пауза, 4 послідовних мигтіння «душ»	**Error 9:** Реле або помилка плати PCB	Замінити плату PCB

В квадратній моделі відображення кодів помилки не передбачене.

UK

ОБСЛУГОВУВАННЯ

УВАГА: Перш ніж знімати кришку водонагрівача, щоб запобігти ураженню струмом, переконайтеся у тому, що електричне живлення вимкнене.

1. САМОСТІЙНЕ ОБСЛУГОВУВАННЯ СПОЖИВАЧЕМ

Увага! Один раз на місяць необхідновидаляти з запобіжного клапану вапняний осад і перевіряти, чи його не заблоковано, шляхом короткочасної установки тригера в горизонтальне положення, при цьому крізь зливний отвір повинна витекти невелика кількість води. **Невиконання цієї вимоги може викликати вихід з ладу запобіжного клапану і водонагрівача. У цьому випадку водонагрівач і запобіжний клапан не підлягають гарантійному обслуговуванню**.

2. СЕРВІСНЕ ОБСЛУГОВУВАННЯ ВОДОНАГРІВАЧА

Водонагрівач підлягає обов'язковому сервісному обслуговуванню, яке повинні проводити кваліфіковані майстри авторизованого сервісного центру або уповноважені учасники «Клубу фахівців Atlantic», які використовують оригінальні комплектуючі.

З питань сервісного обслуговування на території України звертатись за телефоном гарячої лінії 0-800-500- 885.

Сервісне обслуговування водонагрівачів здійснюється не пізніше 10 діб по закінченню 24-місячного терміну від дати купівлі водонагрівача та дати проведення останнього сервісного обслуговування. При використанні водонагрівача на виробництві, у сферах послуг і в місцях громадського харчування - не пізніше 10 діб по закінченню 12-місячного терміну від дати купівлі водонагрівача та дати проведення останнього сервісного обслуговування.

Сервісне обслуговування складається з:

1. Чищення внутрішніх баків водонагрівача від накипу;
2. Чищення фланців від накипу;
3. Заміни магнієвих анодів: 1 шт. в квадратній моделі; 2 шт. в плоскій моделі;
4. Перевірки стану внутрішніх баків, прокладки, фланця та електричного блока керування;
5. Перевірки стану запобіжного клапану та його чищення при необхідності;
6. Позначки в гарантійному талоні.

Уникайте підробок! Оригінальні магнієві аноди містять на упаковці наклейку, яку майстер повинен вклеїти у гарантійний талон при проведені сервісного обслуговування, як свідоцтво використання оригінального магнієвого анода. При відсутності наклейки водонагрівач не підлягає гарантійному обслуговуванню.

Увага! Роботи із сервісного обслуговування сплачує споживач згідно з діючим прейскурантом сервісного центру.

UK

УМОВИ ДІЇ ГАРАНТІЇ

З питань гарантійного, післягарантійного та сервісного обслуговування водонагрівачів придбаних на території України звертайтесь до ТОВ «Атлантик-Гейзер» за телефоном 0-800-500-885 (безкоштовно з усіх телефонів) чи за адресою 62441, Харківська обл., Харківський район, с. Циркуни, вул. Пушкінська, буд.6.

При купівлі водонагрівача вимагайте правильного заповнення гарантійних документів, перевірки зовнішнього вигляду виробу, цілісності його елементів і комплектності. Претензії, що стосуються механічних ушкоджень і некомплектності водонагрівача після продажу не приймаються.

Гарантійні документи дійсні тільки в оригіналі з позначкою про дату і місце продажу, підписом продавця, печаткою продавця. При втраті гарантійних документів Споживач втрачає право на гарантійне обслуговування.

При відсутності у гарантійному і відривному талонах дати продажу гарантійний термін обчислюється з дати виробництва.

Вартість встановлення не входить у вартість виробу.

Гарантійне обслуговування виконується безкоштовно протягом гарантійного терміну експлуатації авторизованим сервісним центром.

Гарантійне зобов'язання не розповсюджується на магнієвий анод, тому що він є розхідним матеріалом.

Водонагрівач підлягає обов'язковому сервісному обслуговуванню, яке повинні проводити кваліфіковані майстри авторизованого сервісного центру або уповноважені учасники «Клубу фахівців Atlantic», які використовують оригінальні магнієві аноди. З питань сервісного обслуговування звертатись за телефоном гарячої лінії 0-800-500-885. Роботи із сервісного обслуговування та зміни розхідних матеріалів оплачує Споживач згідно з діючими прейскурантом сервісного центру.

Гарантійний термін експлуатації товару складає 24 місяці з дати продажу роздрібною торгівлею за обов'язкової умови проведення сервісного обслуговування у порядку, зазначенному в розділі «Обслуговування» даного керівництва. Гарантійний термін на водяний бак може бути продовжений до 60 місяців для моделей F 220-2E-BL, до 84 місяців для моделей F 220-2-EC, S3C, S4C за умови проведення сервісного обслуговування товару у порядку, зазначенному в розділі «Обслуговування» даного керівництва.

Водонагрівач приймається на гарантійний ремонт тільки з керівництвом з експлуатації, з правильно заповненими гарантійними документами і заявою споживача.
Строк виконання гарантійних зобов'язань становить не більш 14 діб з дня надходження водонагрівача до організації, що виконує ремонт.
Виробник не несе відповідальності за відхилення параметрів електромережі і мережі водопостачання від норми і їх технічний стан, а також несправності водонагрівача, викликані цими відхиленнями.
При виникненні несправності споживач зобов'язаний відключити водонагрівач від електромережі та від системи водопостачання та звернутися за телефоном 0-800-500-885
Заборонено !!! Демонтувати водонагрівач до приїзду майстра сервісного центру. У випадку невиконання даної вимоги водонагрівач не підлягає гарантійному обслуговуванню і ремонт оплачує споживач.
Гарантійний ремонт виконується у таких випадках:
- розгерметизація (протікання) бака;
- несправність ТЕНа;
- несправність терморегулятора, плати керування.

Безкоштовне технічне обслуговування виконується один раз упродовж гарантійного строку експлуатації і складається з:
- зовнішнього огляду місць з'єднання патрубків з баком;
- перевірки відсутності течі води в місці кріплення електричного блока;

Гарантійне обслуговування не проводиться у випадках:
- недотримання правил збереження, транспортування, встановлення, підключення і експлуатації виробу;
- механічних ушкоджень виробу;
- внесення технічних змін у виріб;
- використання приладу не за призначенням;
- відсутності магнієвого анода, встановленого у місці, передбаченому виробником в середині робочого бака водонагрівача;
- порушення умов гарантійного обслуговування;
- відсутності заземлення, якщо це призвело до виходу з ладу водонагрівача;
- порушення вимог щодо щорічного обслуговування (відсутність відмітки та наклейки в гарантійному талоні, що свідчать про проведення сервісного обслуговування фахівцем авторизованого сервісного центру або уповноваженим учасником «Клубу фахівців Atlantic»);
- невідповідності якості води Державним санітарним правилам і нормам «Вода питна. Гігієнічні вимоги до якості води централізованого господарсько-питного водопостачання».

У цих випадках ремонт сплачує Споживач.

UK

ГАРАНТІЙНІ ЗОБОВЯЗАННЯ

<u>Виробник:</u> Атлантик Інжиніринг Компані фор Енерджі Технолоджі (С.А.Е.)
Адреса: Індастріал зон- А1-11 Вест, 10 Рамадана, Єгипет
<u>Виробник:</u> АТЛАНТИК Джорджія
Адреса: 4600 вул. Автомшенебелі 88, Кутаїсі, Грузія.

1. Електроводонагрівач виготовлений відповідно до ДСТУ IEC 60335-2-21, , ДСТУ EN 55014-1, ДСТУ EN 55014-2, ДСТУ IEC 61000-3-2, ДСТУ EN 61000-3-3.

2. Гарантійний термін експлуатації товару складає 24 місяці з дати продажу роздрібною торгівлею за обов'язкової умови проведення сервісного обслуговування у порядку, зазначеному в розділі «Обслуговування» даного керівництва. Гарантійний термін на водяний бак може бути продовжений до 60 місяців для моделей F 220-2E-BL, до 84 місяців для моделей F 220-2-EC, 2F 220E-S, S3C, S4C за умови проведення сервісного обслуговування товару у порядку, **зазначеному в розділі «Обслуговування»** даного керівництва. Якщо протягом гарантійного терміну товар експлуатувався з порушенням правил або споживач не виконував вимоги виробника, зазначені у даному керівництві, ремонт здійснюється за рахунок споживача.

3. Темін служби товару не менше 8 років.

atlantic

Гарантійний талон

Заповнює продавець

Водонагрівач модель _____ Заводський № | | | | | | | | | | |

Дата виготовлення зашифрована у заводському номері: перші дві цифри - рік випуску, другі дві цифри - тиждень випуску, решта цифр - порядковий номер

Продавець _____ (назва, адреса) Дата продажу _____ (число, місяць, рік) Ціна _____ (гривень)

_____ (ПІБ відповідальної особи продавця) _____ (підпис)

МП

Заповнює виконавець

Товар прийнято на гарантійне обслуговування _____ (назва сервісного центру) Дата _____ (число, місяць, рік)

Облік робіт з технічного обслуговування та гарантійного ремонту

Дата	Опис недоліків	Зміст виконаної роботи, найменування і тип замінених комплектуючих виробів	ПІБ, підпис виконавця

Примітка: додатково вноситься інформація про роботи щодо запобігання виникненню пожежі.

ГАРАНТІЙНІ ЗОБОВЯЗАННЯ

дійсний у разі заповнення atlantic

ВІДРИВНИЙ ТАЛОН

на технічне обслуговування протягом 2 років гарантійного терміну експлуатації

Заповнює продавець

Водонагрівач модель

Заводський № ☐☐☐☐☐☐☐☐☐☐☐☐

Дата виготовлення _____ (число, місяць, рік)

Продавець _____ (назва, адреса)

Дата продажу _____ (число, місяць, рік)

Матеріально відповідальна особа _____

_____ (підпис та розшифрування)

МП

Корінець відривного талона на технічне обслуговування протягом 2 років гарантійного терміну експлуатації

Вилучений ____ _____ 20 р.

Виконавець _____ (підпис та розшифрування)

дійсний у разі заповнення atlantic

ВІДРИВНИЙ ТАЛОН

на гарантійний ремонт протягом 2 років гарантійного терміну експлуатації

Заповнює продавець

Водонагрівач модель

Заводський № ☐☐☐☐☐☐☐☐☐☐☐☐

Дата виготовлення _____ (число, місяць, рік)

Продавець _____ (назва, адреса)

Дата продажу _____ (число, місяць, рік)

Матеріально відповідальна особа _____

_____ (підпис та розшифрування)

МП

Корінець відривного талона на гарантійний ремонт протягом 2 років гарантійного терміну експлуатації

Вилучений ____ _____ 20 р.

Виконавець _____ (підпис та розшифрування)

дійсний у разі заповнення atlantic

ВІДРИВНИЙ ТАЛОН

на гарантійний ремонт протягом 2 років гарантійного терміну експлуатації

Заповнює продавець

Водонагрівач модель

Заводський № ☐☐☐☐☐☐☐☐☐☐☐☐

Дата виготовлення _____ (число, місяць, рік)

Продавець _____ (назва, адреса)

Дата продажу _____ (число, місяць, рік)

Матеріально відповідальна особа _____

_____ (підпис та розшифрування)

МП

Корінець відривного талона на гарантійний ремонт протягом 2 років гарантійного терміну експлуатації

Вилучений ____ _____ 20 р.

Виконавець _____ (підпис та розшифрування)

Заповнює виконавець

Виконавець _____

_____ (підприємство, організація, адреса)

Номер, за яким товар взято на гарантійний облік

_____

Причина ремонту. Назва заміненого комплектуючого виробу, складової частини:

_____

_____

_____

_____

Дата проведення робіт _____ (число, місяць, рік)

Підпис особи, що виконала роботу, та його розшифрування _____

_____

Номер пломбіратора _____

МП

Підпис споживача, що підтверджує виконання гарантійного ремонту _____

_____

Заповнює виконавець

Виконавець _____

_____ (підприємство, організація, адреса)

Номер, за яким товар взято на гарантійний облік

_____

Причина ремонту. Назва заміненого комплектуючого виробу, складової частини:

_____

_____

_____

_____

Дата проведення робіт _____ (число, місяць, рік)

Підпис особи, що виконала роботу, та його розшифрування _____

_____

Номер пломбіратора _____

МП

Підпис споживача, що підтверджує виконання гарантійного ремонту _____

_____

Заповнює виконавець

Виконавець _____

_____ (підприємство, організація, адреса)

Номер, за яким товар взято на гарантійний облік

_____

Причина ремонту. Назва заміненого комплектуючого виробу, складової частини:

_____

_____

_____

_____

Роботи з технічного обслуговування, виконані відповідно до порядку гарантійного обслуговування, ремонтом не вважаються.

Дата проведення робіт _____ (число, місяць, рік)

Підпис особи, що виконала роботу, та його розшифрування _____

_____

Номер пломбіратора _____

МП

Підпис споживача, що підтверджує виконання гарантійного ремонту _____

_____

ПРЕДУПРЕЖДЕНИЕ

Этот прибор не предназначен для использования лицами (включая детей) с ограниченными физическими, сенсорными или умственными способностями, или людьми без опыта или технических знаний, если им не было предоставлено специальное обучение по вопросам использования устройства со стороны конролирующего лица, ответственного за их безопасность. Детям запрещено играть с прибором. Этот прибор может быть использован детьми начиная с 8 летнего возраста, а также людьми с ограниченными физическими, сенсорными, умственными способностями илилюдьмибезопытаилитехническихзнаний, приусловии, что ихдействия контролируются, и что ими была изучена инструкция по использованию прибора и все возможные риски принимаются во внимание. Чистка и обслуживание прибора не может производиться детьми без присмотра. Важное примечание: Установка водонагревателя должна отвечать действующим нормам страны, в которой устанавливается прибор. В случае если вы не уверены, что ваши знания достаточны для установки данного прибора, мы рекомендуем обратиться к специалисту.

УСТАНОВКА: Внимание: Изделие имеет большой вес, обращайтесь с ним осторожно.

1. Устанавливать прибор в помещении, где исключено его замерзание. Разрушение прибора вследствие блокировки органов безопасности или не использования предохранительного клапана не покрывается гарантией.
2. Убедиться в том, что стена выдержит вес прибора, наполненного водой.
3. Если прибор устанавливается в помещении или месте, где температура окружающей среды постоянно выше 35°C, необходимо предусмотреть возможность его проветривания.
4. В ванных комнатах не устанавливайте изделие в объёмах V1 (см. рис. 1 p.2). Если водонагреватель устанавливается над жилыми помещениями, необходимо предусмотреть водосборную ёмкость со стоком в канализацию.
5. Размещать прибор в легкодоступном месте. В случае использования пластиковых труб, настоятельно рекомендуется установка терморегулятора на выходе. Он будет отрегулирован в соответствии с производительностью используемого материала.

ПРЕДУПРЕЖДЕНИЕ

6. Установка вертикальная и горизонтальная настенная: Чтобы позволить замену нагревательного элемента в случае необходимости, следует оставить расстояние (минимум 500 мм) под водонагревателем (для вертикальной модели) и сбоку (для горизонтальной модели) для доступа к электрической части. (рис1).
7. Прежде чем снять крышку, убедитесь, что питание отключено, чтобы избежать риска травм или электрошока.
8. Электрическое подключение должно включать в себя многополюсный выключатель (автоматический выключатель или предохранитель) в соответствии с местными правилами установки. (дифференциальным прерывателем 30 мА).
9. Если кабель (шнур) поврежден, он должен быть заменен на оригинальный шнур или набор, доступный у производителя или в сервисном центре.
10. Новое предохранительное устройство (или любое другое устройство для сброса давления) давлением в 0,7 или 0.9 МПа (7 или 9 бар), размером ½", должно быть обязательно установлено на входе в водонагреватель в соответствии с местными нормами, в помещении, где исключено его замерзание.
11. Устройство осушения предохранительного клапана должно быть периодически включено в работу для удаления накипи и проверки того, что прибор не заблокирован.
12. Запрещена установка каких либо гидравлических аксессуаров между клапаном безопасности и входом (подачей) холодной воды в прибор. Редукционный клапан (не поставляется в комплекте) требуется установить, когда давление превышает 0,5 МПа (5 бар).
13. Подключить предохранительное устройство к дренажной трубке в защищенном от мороза помещении, поддерживая её при этом на весу ; направить вниз, в сторону спуска воды, в случае расширения нагретой воды или при спуске воды из водонагревателя.
14. Трубы должны выдержать температуру в 100°С и давление в 1 МПа (10 бар).
15. Слив: Отключить питание и холодную воду, открыть краны горячей воды, работать со сливным клапаном предохранительного устройства.

ПРЕДУПРЕЖДЕНИЕ

16. Приборы соответствуют электромагнитным требованиям 2014/30/UE и требованиям по низкому напряжению 2014/35/UE, инструкции 2011/65/UE относительно ROHS и инструкции 2013/814/UE, дополняющей директиву 2009/125/EC по конструированию с учётом требований экологии.
17. Этот продукт предназначен для использования при максимальной высоте 3000м над уровнем моря.
18. Всегда подключайте провод заземления к контуру заземления или к терминалу, идентифицированному соответствующим символом ⏚.
19. Свяжитесь с гарантийным и послегарантийным сервисом, чтобы получить руководство пользователя для этого продукта.

Уважаемые покупатели! По вопросам гарантийного, сервисного и послегарантийного обслуживания на территории Российской Федерации обращайтесь по тел.: 8-800-100-21-77 – бесплатно с городских телефонов. С актуальным списком сервисных центров и развернутой информацией по эксплуатации можно ознакомиться на сайте www.atlantic-comfort.ru или по телефону 8-800-100-21-77.

RU **УСТАНОВКА**

1. КРЕПЛЕНИЕ

см. предупреждение 1 – 6 (см. p. 21).

Для установки продукта, обратитесь к разделу рисунки 1 стр. 2.

2. ПОДКЛЮЧЕНИЕ ТРУБ

см. предупреждение 10 – 14 (см. p. 21).

Для гидравлической связи, обратитесь к чертежам раздела 2 стр. 5.

Перед подключением необходимо тщательно прочистить подающие трубы. Подключение на выходе горячей воды производится при помощи чугунной, стальной муфты или при помощи диэлектрического соединительного элемента. С тем, чтобы избежать коррозию труб (прямой контакт железо-медь), запрещается использовать соединительные элементы из латуни.

На входе водонагревателя **обязательно установить новый узел безопасности**, который соответствовал бы действующим нормам (в Европе EN 1487) Давление 0.7 или 0.9 МПа (7 или 9 бар), размер ½. **Группа безопасности или предохранительный клапан должны быть защищены от мороза**. Никакое гидравлическое приспособление не должно находиться между узлом безопасности и местом доступа холодной воды в прибор. Редуктор давления необходим в том случае, когда давление подаваемой воды превосходит 0.5 МПа (5 бар) (в комплект поставки не входит). Присоединить узел безопасности к сливной трубе для того, чтобы обеспечить выход воды в результате её термического расширения или в случае слива воды из водонагревателя. Подключение предохранительного устройства должно осуществляться без давления в трубе, трубы должны быть защищены от замерзания; трубы должны быть установлены под наклоном для свободного отбора воды во время нагрева или осушения водонагревателя.

трубы должны выдержать температуру в 100°C и давление в 1 МПа (10 бар).
Внимание: Не использовать клапан безопасности при такой сборке во Франции (Métropole, DOM-TOM). **Предохранительный клапан: предохранительный** клапан конструктивно объединяет в себе обратный и стравливающий клапан. Обратный клапан исключает вытекания воды из бака в стояк при отсутствии холодной воды в водопроводе. При нагревании происходит расширение воды, что приводит к увеличению давления в баке. При превышении давления воды в рабочем баке более 0.9 Мпа (9 бар), возможен, или сброс небольшого количества воды, через сливное отверстие стравливающего клапана, или стравливания избыточного давления через обратный клапан в стояк холодного водоснабжения. Это является нормальным режимом работы предохранительного клапана.
В процессе эксплуатации ЭВН возможно срабатывание тепловой защиты регулятора, которая срабатывает в результате перепадов напряжения в электросети или перегрева ТЭНа, вызванного значительным образованием накипи на нем. Срабатывание тепловой защиты не считается неисправностью и не подлежит устранению по гарантии.Возобновление работы ЭВН осуществляется потребителем самостоятельно, для чего необходимо: отключить ЭВН от электросети; выкрутить крепежные шурупы защитной крышки; снять защитную крышку; нажать на кнопку тепловой защиты, которая расположена в корпусе терморегулятора. После возобновления работы терморегулятора установите на место защитную крышку и включите ЭВН. Постоянное включение кнопки тепловой защиты может привести к выходу из строя терморегулятора.

3. ЭЛЕКТРИЧЕСКОЕ ПОДКЛЮЧЕНИЕ

Для электрического соединения, обратитесь к чертежам раздел 3
В зависимости от модели водонагреватель должен питаться только от сети однофазного переменного тока 230. Подсоединить водонагреватель при помощи жёсткого кабеля с жилами сечением в 2.5 мм кв. Для этого использовать стандартные штробы (жёсткая оплётка или короба), которые должны подходить к калиброванному ложементу крышки. В том случае, если приборы имеют кабель или розетку (во Франции запрещено), подключать напрямую. В обязательном порядке подключить заземление или подвести провод заземления к специальной клемме, обозначенной знаком ⏚.**Данное подключение является обязательным из соображений безопасности**.
Длина жёлто-зелёного провода заземления должна быть больше длины фазных проводов. Установка должна иметь на входе водонагревателя одноплюсное прерывательное устройство (раскрытие контактов не менее 3 мм: предохранитель, прерыватель). В том случае, если водяные трубы изготовлены из изолирующего материала, електрические цепи должны быть защищены дифференциальным прерывателем 30 мА, соответствующим действующим нормам. Выставить напряжение питающей сети (смотри схемы и таблицу). **До вскрытия крышки проверить отключено ли электропитание**. В любых случаях защита должна быть выше отбора воды из водонагревателя. Повреждённый шнур питания должен быть заменен производителем, его службой обслуживания или любым другим квалифицированным специалистом во избежание каких-либо рисков.
Тепловой прерыватель (см. рисунки раздела 5 стр.4): Все наши изделия оснащены термостатом с тепловым прерывателем и ручным взводом, который отключает напряжение водонагревателя в случае перегрева. Внимание: В случае срабатывания прерывателя: а) обесточить перед проведением любых операций, б) снять крышку, в) проверить электрическое подключение, г) взвести тепловой выключатель.
В случае повторного срабатывания, произвести замену термостата. Никогда не закорачивать защитные устройства и термостат. Питание подключать только на входную панель.

RU

ПУСК И РАБОТА

ВНИМАНИЕ: **Никогда не включать водонагреватель без воды**. Перед включением напряжения открыть кран горячей воды, полностью выпустить воздух из труб и заполнить прибор. Проверить герметичность стыков и прокладки дверцы под крышкой. В случае обнаружения подтеканий, подтянуть, не прикладывая чрезмерных усилий. Проверить функционирование гидравлических узлов безопасности и наполнить водой. Подать напряжение на прибор. Через 5-20 минут, в зависимости от объёма прибора, вода должна начать капать из сливного отверстия предохранительного клапана. Это естественное явление, вызваноое расширением воды. Проверить герметичность стыков и прокладки. Во время нагрева и в зависимости от качества воды водонагреватели с погружным нагревательным элементом могут издавать звук кипения; этот звук является нормальным и не свидетельствует ни о какой неисправности прибора.

Чтобы избежать развития бактерий (легионелла и др), нагревать воду не менее одного раза в день до 60°C. Заводская регулировка термостата произведена при помощи стопора (в зависимости от модели,65°C+-5°C или 82+-3°C.

ВНИМАНИЕ: Если вы заметите постоянное выделение пара или кипящей воды через слив или через отверстие водозаборного крана, неоходимо отключить электропитание водонагревателя и обратиться к специалисту.

Ввод в эксплуатацию

- Заполните ЭВН водой для этого: убедитесь в том, что закрыта запорная арматура на стояке горячего водоснабжения; откройте запорную арматуру на стояке холодного водоснабжения; откройте кран горячей воды на смесителе в точке потребления; ЭВН будет заполнен, когда из крана горячей воды начнет вытекать вода; закройте кран горячей воды.
- Осмотрите место подключения ЭВН к системе водоснабжения и убедитесь в отсутствии протечек воды.
- Включите автоматический выключатель.
- Регулировка температуры нагрева производится поворотом ручки регулировки:

Водонагреватель обладает цифровым экраном, который позволяет выбрать режим работы (см. раздел 4
стр. 5).

1. ПЛОСКАЯ МОДЕЛЬ

1) **Ручка управления для выбора режимов** (A и D): выбор температуры вручную. Позиция D - максимальная настройка температуры.

2) **Режимы работы**:

Режим Антизамерзания (Ссылка B) : Автоматическая установка температуры (7°C), с целью уменьшить электропотребление во время отсутствия пользователя.

3) **Индикатор «Душ»** (C) показывает количество оставшейся горячей воды. Горящий индикатор «Душ» означает, что горячей воды в водонагревателе достаточно на один душ и более.

2. КВАДРАТНАЯ МОДЕЛЬ

1) **РУЧНАЯ НАСТРОЙКА** (Поз. A и D): Ручной выбор настройки температуры. Позиция C соответствует максимальной настройке температуры.

2) **Режим АНТИЗАМЕРЗАНИЯ** (Поз. B): Автоматическая настройка на температуру Антизамерзания (7°C), для понижения потребления электрического тока во время отсутствия пользователя.

3) **ИНДИКАТОР НАГРЕВА** (Поз. D): Когда светится значок душа, идёт нагрев.

RU

ДИАГНОСТИКА

В случае некорректной работы изделия на дисплее высвечивается сигнал об ошибке.

1. ПЛОСКАЯ МОДЕЛЬ

Неисправность	Значение	Комментарий
2 последовательных мигания индикатора «Душ», трехсекундная пауза, 2 последовательных мигания...	**Ошибка 3:** Ошибка датчика	смените датчик
2 последовательных мигания индикатора «Душ», трехсекундная пауза, 4 последовательных мигания «Душ»...	**Ошибка 9:** Ошибка реле или платы PCB	смените плату PCB

RU

ОБСЛУЖИВАНИЕ

ВНИМАНИЕ: Прежде чем снять пластиковую крышку, чтобы избежать возможности получения травм или удара электрического тока убедитесь, что прибор отключен от питания.

1. ДОМАШНЕЕ ОБСЛУЖИВАНИЕ

1 раз в месяц приводить в действие узел слива устройства гидравлической безопасности: удалить накипь и проверить, чтобы он не заедал. Несоблюдение этого правила может вызвать повреждение прибора и потерю гарантии.

2. ОБСЛУЖИВАНИЕ КВАЛИФИЦИРОВАННЫМ ПЕРСОНАЛОМ

Корпус водонагревателя нужно время от времени вытирать влажной мягкой тряпкой или губкой. Ни в коем случае не используйте абразивные или пенообразующие средства. Сервисное обслуживание водонагревателей осуществляется не позднее 10 дней по истечению указанного ниже срока от даты покупки ЭВН и даты проведения последнего
сервисного обслуживания
Сервисное обслуживание состоит из: Чистки внутреннего бака водонагревателя от накипи; Чистки фланца нагревательного элемента от накипи; Замены магниевого анода; Проверки состояния внутреннего бака, ТЭНа, прокладки, фланца и электрического блока управления ; Проверки состояния предохранительного клапана и его чистку при необходимости ; Отметки в гарантийном талоне.
Внимание! Работы по сервисному обслуживанию оплачивает потребитель, согласно действующего прейскуранта сервисного центра.

3. УКАЗАНИЯ ПО ТЕХНИКЕ БЕЗОПАСНОСТИ. ЗАПРЕЩАЕТСЯ

Устанавливать ЭВН на гибких шлангах; эксплуатировать ЭВН без заземления; эксплуатировать ЭВН без магниевого анода, который установлен на фланце в середине рабочего бака; эксплуатировать ЭВН со снятой защитной крышкой электрического блока; проводить ремонтные работы и обслуживание при включенном в сеть ЭВН; эксплуатировать неисправный ЭВН.

УСЛОВИЯ ДЕЙСТВИЯ ГАРАНТИИ

- Водонагреватель должен быть установлен, должен использоваться и обслуживаться в соответсвии с нормами, действующими в стране установки, и в соответсвии с указаниями настоящего руководства.
- Гарантия вступает в силу с момента установки с дня, указанного в счете на продажу или на установку; при отсутствии данных документов, точкой отсчета будет являться дата изготовления, указанная на шильде водонагревателя, с прибавлением 6 месяцев. Замена компонента не влечёт за собой продление срока гарантии прибора.
- Торговая гарантия покрывает бесплатную замену ёмкостей и элементов, признанных неисправными нашей службой послепродажного обслуживания, за исключением расходных деталей (магнезиевый анод, прокладка ...) без выплаты компенсации и продления гарантии. Гарантия не покрывает расходы по ремонтным работам и доставке, которые должны оплачиваться в соответствии с нашими тарифами.
- При покупке ЭВН Atlantic требуйте правильного заполнения гарантийных документов, проверки внешнего вида изделия, целостности его элементов и комплектности. Претензии, касающиеся механических повреждений и некомплектности ЭВН, после продажи не принимаются.
- Гарантийные документы действительны только в оригинале с отметкой о дате и месте продажи, подписью продавца, штампом торгующей организации. При неправильном оформлении или потере гарантийных документов потребитель теряет право на гарантийное обслуживание.
- При отсутствии в гарантийном и отрывном талонах даты продажи гарантийный срок исчисляется со дня выпуска изделия предприятием-изготовителем. Стоимость установки не входит в стоимость изделия. Гарантийное обязательство не распространяется на магниевый анод, потому что он является расходным материалом.
- Водонагреватель подлежит обязательному сервисному обслуживанию (см. п.20), которое должно проводиться уполномоченным сервисным центром, или уполномоченными участниками «Клуба специалистов Atlantic», которые используют оригинальные комплектующие. Работы по сервисному обслуживанию и изменения расходных материалов оплачивает Потребитель согласно действующего прейскуранта сервисного центра.

  Гарантийный срок эксплуатации товара составляет 24 месяца при обязательном условии проведения сервисного обслуживания в порядке, предусмотренном данным руководством.

  Гарантийные обязательства Гарантийный срок эксплуатации товара составляет 24 месяца при обязательном условии проведения сервисного обслуживания в порядке, предусмотренным данным руководством. Гарантийный срок на водяной бак может быть продлен до 60 месяцев при условии проведения сервисного обслуживания товара один раз в два года.
- При возникновении неисправностей потребитель обязан отключить ЭВН от электросети и от системы водоснабжения. ЭВН принимается на гарантийный ремонт только с руководством по эксплуатации, с правильно заполненными гарантийными документами и заявлением потребителя. Срок выполнения гарантийных обязательств составляет не более 14 суток со дня поступления ЭВН в организацию, выполняющую ремонт. Изготовитель не несет ответственности за отклонения параметров электросети и сети водоснабжения от нормы и их техническое состояние, а также неисправности ЭВН вызванные этими отклонениями.
- Запрещено! Демонтировать ЭВН до приезда мастера сервисного центра. В случае невыполнения данного требования ЭВН не подлежит гарантийному обслуживанию, и ремонт оплачивает потребитель. Гарантийный ремонт производится в следующих случаях: разгерметизация (течь) бака; неисправность ТЭНа; неисправность терморегулятора; неисправность сигнальной лампочки; неисправность предохранительного клапана (кроме случаев сброса воды через сливное отверстие).
- Гарантийное обслуживание не производится в случаях: несоблюдение правил хранения, транспортировки, установки, подключения и эксплуатации изделия; механических повреждений изделия ; внесение технических изменений в изделие ;использование прибора не по назначению; отсутствие магниевого анода, установленного в месте, предусмотренном производителем в середине рабочего бака ЭВН ; нарушение условий гарантийного обслуживания ; отсутствия заземления, если это привело к выходу из строя ЭВН ; нарушение требований п. 8 по ежегодному обслуживанию (отсутствие отметки и наклейки в гарантийном талоне, свидетельствующих о проведении сервисного обслуживания специалистом авторизованного сервисного центра или уполномоченным участником «Клуба специалистов Atlantic»).В этих случаях

УСЛОВИЯ ДЕЙСТВИЯ ГАРАНТИИ

ремонт оплачивает Потребитель. В случае вызова специалиста сервисного центра с не гарантийного случая, потребитель оплачивает стоимость вызова согласно действующего прейскуранта. Производитель оставляет за собой право вносить изменения в руководство без уведомления потребителей.

- Если в течение гарантийного срока товар эксплуатировался с нарушением правил или потребитель не выполнял рекомендаций предприятия, выполняющего работы по гарантийному обслуживанию товара, ремонт производится за счет потребителя.

В процессе эксплуатации ЭВН возможно срабатывание тепловой защиты регулятора, которая срабатывает в результате перепадов напряжения в электросети или перегрева ТЭНа, вызванного значительным образованием накипи на нем. Срабатывание тепловой защиты не считается неисправностью и не подлежит устранению по гарантии.

Возобновление работы ЭВН осуществляется потребителем самостоятельно, для чего необходимо:

- отключить ЭВН от электросети;
- выкрутить крепежный шуруп защитной крышки;
- снять защитную крышку;
- нажать на кнопку тепловой защиты, которая расположена в корпусе терморегулятора.

После возобновления работы терморегулятора установите на место защитную крышку и включите ЭВН. Постоянное включение кнопки тепловой защиты может привести к выходу из строя терморегулятора.

Индикатор нагрева показывает условный уровень температуры воды в середине рабочего бака (кроме модели Slim). Градуировка индикатора для условного и точного измерения температуры воды в баке не предназначена.

Гарантийный талон

Заполняет продавец

Водонагреватель модель_____ Заводской № | | | | | | | | | | |

Дата изготовления зашифрована в заводском номере: первые две цифры – год выпуска, вторые две цифры – неделя выпуска, остальные цифры – порядковый номер.

Продавец_____ Дата продажи_____ Цена_____ (название, адрес)
(число, месяц, год) (гривен)

_____ _____
(ИФО ответственного лица продавца) (подпись)

МП

Заполняет исполнитель

Товар принят на гарантийное обслуживание_____ Дата_____
(название сервисного центра) (число, месяц, год)

Учет работ по техническому обслуживанию и гарантийному ремонту

Дата	Описание недостатков	Содержание выполненной работы, название и тип замененных комплектующих изделий	ФИО, подпись исполнителя

Примечание: дополнительно вносится информация о работе по предупреждению возникновения пожара.

EAC

Заполняет исполнитель

Исполнитель____________
____
(предприятие, организация, адрес)

Номер, по которому товар взят на гарантийный учет____________________

Причина ремонта. Название замененного комплектующего изделия, составной части:

Дата проведения работ
(число, месяц, год)

Подпись лица, которое исполняло работу и его расшифровка
____

Номер пломбиратора

МП

Подпись потребителя, который подтверждает исполнение гарантийного ремонта________
____

Заполняет исполнитель

Исполнитель____________
____
(предприятие, организация, адрес)

Номер, по которому товар взят на гарантийный учет____________________

Причина ремонта. Название замененного комплектующего изделия, составной части:

Дата проведения работ___________________
(число, месяц, год)

Подпись лица, которое исполняло работу и его расшифровка

Номер пломбиратора________

МП

Подпись потребителя, который подтверждает исполнение гарантийного ремонта________
____

Заполняет исполнитель

Исполнитель____________
____
(предприятие, организация, адрес)

Номер, по которому товар взят на гарантийный учет____________________

Причина ремонта. Название замененного комплектующего изделия, составной части:

Работы по техническому обслуживанию, выполненные соответственно порядку гарантийного обслуживания, ремонтом не считаются.

Дата проведения работ___________________
(число, месяц, год)

Подпись лица, которое исполняло работу и его расшифровка
____

Номер пломбиратора________

МП

Подпись потребителя, который подтверждает исполнение гарантийного ремонта________
____

действителен в случае заполнения **ОТРЫВНОЙ ТАЛОН** на техническое обслуживание в течении 2 лет гарантийного срока	действителен в случае заполнения **ОТРЫВНОЙ ТАЛОН** на техническое обслуживание в течении 2 лет гарантийного срока	действителен в случае заполнения **ОТРЫВНОЙ ТАЛОН** на техническое обслуживание в течении 2 лет гарантийного срока
Заполняет продавец Водонагреватель модель Заводской № Дата изготовления__________ (число, месяц, год) Продавец _________________ (название, адрес) Дата изготовления_________ (число, месяц, год) Материально ответственное лицо____________________ (подпись и расшифровка) МП Корешок отрывного талона на техническое обслуживание в течении 2 лет гарантийного срока эксплуатации Изъят________ 20 г. Исполнитель ______________ (подпись и расшифровка)	Заполняет продавец Водонагреватель модель Заводской № Дата изготовления__________ (число, месяц, год) Продавец _________________ (название, адрес) Дата изготовления_________ (число, месяц, год) Материально ответственное лицо____________________ (подпись и расшифровка) МП Корешок отрывного талона на техническое обслуживание в течении 2 лет гарантийного срока эксплуатации Изъят________ 20 г. Исполнитель_______________ (подпись и расшифровка)	Заполняет продавец Водонагреватель модель Заводской № Дата изготовления__________ (число, месяц, год) Продавец _________________ (название, адрес) Дата изготовления_________ (число, месяц, год) Материально ответственное лицо____________________ (подпись и расшифровка) МП Корешок отрывного талона на техническое обслуживание в течении 2 лет гарантийного срока эксплуатации Изъят________ 20 г. Исполнитель_______________ (подпись и расшифровка)