ARISTON

ВОДОНАГРІВАЧІ \ LYDOS HYBRID WI-FI

ІНСТРУКЦІЯ З МОНТАЖУ, ЕКСПЛУАТАЦІЇ ТА ТЕХНІЧНОГО ОБСЛУГОВУВАННЯ

ІНСТРУКЦІЯ З МОНТАЖУ, ЕКСПЛУАТАЦІЇ ТА ТЕХНІЧНОГО ОБСЛУГОВУВАННЯ

ВСТУП……33
1 ЗАГАЛЬНА ІНФОРМАЦІЯ……..38
1.1 Опис використаних символів……38
1.2 Галузь застосування……38
1.3 Технічні вимоги і стандарти……38
1.4 Сертифікація продукції……39
1.5 Упаковка та надані аксесуари……39
1.6 Транспортування та управління……...39
1.7 Ідентифікація приладу……40
2 ТЕХНІЧНІ ВЛАСТИВОСТІ……..40
2.1 Принцип роботи……...40
2.2 Особливості конструкції……...40
2.3 Габаритні розміри……40
2.4 Електрична схема……...41
2.5 Таблиця технічних даних……41
ТЕХНІЧНА ІНФОРМАЦІЯ ДЛЯ МОНТАЖНИКІВ……44
3 ЗАСТЕРЕЖЕННЯ……..44
3.1 Кваліфікація монтажника……44
3.2 Виконання інструкцій……...44
3.3 Техніка безпеки……...44
4 ІНСТАЛЯЦІЯ……46
4.1 Встановлення приладу……46
4.2 Електричні підключення……...47
4.3 Гідравлічні з'єднання……...47
4.4 Труба для відведення конденсату……48
5 ВВЕДЕННЯ В ЕКСПЛУАТАЦІЮ……48
ІНСТРУКЦІЯ З ЕКСПЛУАТАЦІЇ ТА ОБСЛУГОВУВАННЯ ДЛЯ КОРИСТУВАЧА……...49
6 ЗАСТЕРЕЖЕННЯ……..49
6.1 Початковий запуск……...49
6.2 Рекомендації……...49
6.3 Техніка безпеки……...49
6.4 Рекомендації щодо запобігання розвитку легіонел (на основі європейського стандарту CEN/TR 16355)……50
7 ІІНСТРУКЦІЯ З ВИКОРИСТАННЯ……..51
7.1 Опис панелі керування……51
7.2 Увімкнення/вимкнення водонагрівача……...52

7.3 Налаштування температури……52
7.4 Режим роботи……..52
7.5 Нічна функція…….....54
7.6 Функція охолодження……..54
7.7 Попередження про конденсацію……..54
7.8 Налаштування часу……55
7.9 Інформаційне меню……56
7.10 Меню інсталятора…….....58
7.11 Захист від легіонельозу (функція активується лише через меню інсталятора)……..59
7.12 Налаштування за замовчуванням……59
7.13 Антифриз……60
7.14 Розморожування……60
7.15 Помилки……..60
7.16 Функція Wi-Fi……...62
8 ПРАВИЛА ТЕХНІЧНОГО ОБСЛУГОВУВАННЯ (для уповноваженого персоналу)……63
8.1 Зливання води з приладу…….....63
8.2 Регулярне технічне обслуговування.....63
8.3 Усунення несправностей……63
8.4 Планове технічне обслуговування, що виконується користувачами……...64
8.5 Утилізація водонагрівача……64

ЗОБРАЖЕННЯ

ЗАГАЛЬНІ ПРАВИЛА ТЕХНІКИ БЕЗПЕКИ

ЗАСТЕРЕЖЕННЯ

1. **Цей посібник є невід'ємною частиною виробу. Зберігайте його разом із приладом та передайте наступному користувачеві/власнику у разі зміни права власності.**
2. **Уважно прочитайте інструкції та попередження в цьому посібнику, вони містять важливу інформацію щодо безпечного встановлення, використання та обслуговування.**
3. Прилад має бути встановлений та введений в експлуатацію кваліфікованим техніком відповідно до місцевого законодавства та правил охорони здоров'я та безпеки. Перед відкриттям клемної колодки всі ланцюги живлення мають бути вимкнені
4. **НЕ ВИКОРИСТОВУЙТЕ** прилад не за призначенням. Виробник не несе відповідальності за пошкодження, спричинені неправильним або неправильним використанням, або недотриманням інструкцій, наведених у цьому посібнику.
5. Неправильне встановлення може призвести до пошкодження майна та травмування людей і тварин; виробник не несе відповідальності за наслідки
6. Не залишайте пакувальні матеріали (скоби, поліетиленові пакети, пінополістирол тощо) у недоступному для дітей місці – вони можуть спричинити серйозні травми.
7. Прилад не може використовуватися особами віком до 8 років, з обмеженими фізичними, сенсорними або розумовими здібностями, або тими, хто не має необхідного досвіду та знань, окрім випадків, коли вони знаходяться під наглядом або дотримуються інструкцій щодо безпечного використання приладу та небезпек, пов'язаних з таким використанням. НЕ ДОЗВОЛЯЙТЕ дітям гратися з приладом. Чищення та технічне обслуговування не можуть виконуватися дітьми без нагляду.
8. **НЕ** торкайтеся приладу будучи босоніж або якщо будь-яка частина вашого тіла волога.
9. Будь-який ремонт, технічне обслуговування, сантехнічні та електричні підключення повинні виконуватися кваліфікованими техніками з використанням лише оригінальних запасних частин. Недотримання вищезазначених інструкцій може поставити під загрозу безпеку приладу та звільняє виробника від будь-якої відповідальності за наслідки.
10. Температура гарячої води регулюється термостатом, який також діє як запобіжний пристрій, що повторно активується, для запобігання

небезпечному перегріву

11. Електричне підключення має бути виконано, як зазначено в цьому посібнику.
12. Якщо прилад оснащений шнуром живлення, його заміну може виконувати лише уповноважений сервісний центр або професійний технік.
13. Не намагайтеся розібрати клапан скидання надлишкового тиску, якщо він входить до комплекту. Час від часу перемикайте його, щоб переконатися, що він не заїдає, й видалити будь-який вапняковий наліт. У країнах, де використовується стандарт EN 1487, водозабірна труба пристрою має бути оснащена запобіжником, що відповідає зазначеному стандарту. Цей елемент повинен бути відкалібрований на максимальний тиск 0,7 МПа – ця вимога охоплює щонайменше кран, зворотний клапан, запобіжний клапан та гідравлічний вимикач навантаження. .
14. Під час нагрівання вода може капати із клапану скидання надлишкового тиску або із запобіжного пристрою, що втсановлюється відповіідно до вимог стандарту EN 1487. Тому необхідно встановити дренажну рубу, що виводиться назовні в зоні, де не передбачається опускання температури нижче 0°C . Для цього використовується труба, що має постійний нахил униз. Обов’язково злийти з пристою воду, коли він не експлуатується, або у випадку його розміщення в зоні, де передбачається опускання температури нижче 0°C
15. Прилад необхідно злити, якщо його залишати неактивним у приміщенні, де може замерзати, та/або у разі тривалої простою. Злийте воду, як описано у відповідному розділі
16. Вода, нагріта до температури понад 50°C, може спричинити опіки, якщо її подавати безпосередньо до кранів. Діти, люди з інвалідністю та люди похилого віку знаходяться в особливій групі ризику. Ми рекомендуємо встановити термостатичний змішувальний клапан на водопровідній лінії, позначений червоним кільцем.
17. Не залишайте легкозаймисті матеріали в контакті з приладом або поблизу нього.

1 ЗАГАЛЬНА ІНФОРМАЦІЯ

1.1 Опис використаних символів

Щодо безпеки встановлення та експлуатації, символи, описані в таблиці нижче, використовуються для того, щоб підкреслити важливість попереджень про відносний ризик:

Символ	Значення
⚠	Ігнорування цього попередження може привести до **тілесних ушкоджень**, за певних обставин навіть смертельних
△	Ігнорування цього попередження може привести до пошкодження **майна, рослин і травмування тварин** (за певних обставин навіть тяжкого)
❗	Дотримуйтеся загальних і спеціальних правил техніки безпеки

1.2 Галузь застосування

Цей прилад призначений для подачі гарячої води для побутового використання або аналогічних потреб за температури нижче точки кипіння. Прилад має бути гідравлічно підключений до побутової водопровідної мережі та до мережі електропостачання. Витяжні канали можуть використовуватися для входу та випуску обробленого повітря..

Забороняється використовувати прилад не для цілей, відмінних від зазначених. Будь-яке альтернативне використання приладу вважається неправильним використанням і заборонено; зокрема, прилад не можна використовувати в промислових циклах та/або встановлювати в середовищах, що піддаються впливу корозійних або вибухонебезпечних матеріалів. Виробник не несе відповідальності за будь-які пошкодження, спричинені неправильним встановленням, неправильним використанням або використанням, що виникло внаслідок поведінки, яку неможливо передбачити, а також неповним або недбалим виконанням інструкцій, що містяться в цьому посібнику.

⚠	Цей прилад не повинен експлуатуватися особами (включаючи дітей) з обмеженими фізичними або сенсорними здібностями, а також недосвідченими чи некваліфікованими особами, окрім випадків, коли вони належним чином контролюються та проходять навчання щодо використання приладу особами, відповідальними за їхню власну безпеку. Діти повинні перебувати під наглядом осіб, відповідальних за їхню безпеку, щоб переконатися, що вони не використовують прилад як іграшку.

1.3 Технічні вимоги і стандарти

Встановлення є відповідальністю замовника та має виконуватися лише кваліфікованим персоналом відповідно до чинного національного законодавства та будь-яких положень, виданих місцевими органами охорони здоров'я та органами охорони здоров'я, дотримуючись конкретних інструкцій виробника, наведених у цьому посібнику.

Виробник несе відповідальність за забезпечення відповідності виробу всім відповідним директивам, законам та нормативним актам, чинним на момент першого виведення виробу на ринок. Знання та дотримання законів та технічних норм, що стосуються проектування, встановлення, експлуатації та обслуговування систем, є виключною відповідальністю проектувальника, установника та кінцевого користувача. Будь-яке посилання на закони, нормативні акти чи технічні правила, що містяться в цьому посібнику, надається лише для ознайомлення; введення нових положень або змін до чинних законів жодним чином не є обов'язковим для виробника перед третіми сторонами. Необхідно переконатися, що мережа живлення, до якої підключено виріб, відповідає стандарту EN 50 160 (інакше гарантія буде анульована). Для Франції переконайтеся, що встановлення відповідає стандарту NFC 15-100.

1.4 Сертифікаця продукції

Маркування CE, що наноситься на прилад, засвідчує його відповідність основним вимогам наступних європейських директив:

- 2014/35/EC щодо електробезпеки LVD (EN/IEC 60335-1; EN/IEC 60335-2-21; EN/IEC 60335-2-40);
- 2014/30/EC щодо електромагнітної сумісності EMC (EN 55014-1; EN 55014-2; EN 61000-3-2; EN 61000-3-3);
- RoHS2 2011/65/EU щодо обмежень використання певних небезпечних речовин в електричних та електронних приладах (EN 50581).
- (EU) Регламент .№814/2013 щодо екодизайну (№ 2014/C 207/03 - перехідні методи вимірювання та розрахунку)

Перевірка експлуатаційних характеристик проводиться відповідно до таких технічних стандартів:

- EN 16147;
- 2014/C 207/03 - перехідні методи вимірювання та розрахунку.

Цей продукт відповідає:

- Регламенту REACH 1907/2006/EC;
- Регламенту ЄС №812/2013 (маркування)
- Директиві RED щодо радіообладнання: ETSI 301489-1, ETSI 301489-17

Декларація про відповідність доступна на веб-сайті: http://www.aristonthermo.com/en/download-area

1.5 Упаковка та надані аксесуари:

Прилад захищений прокладками з пінополістиролу; всі матеріали підлягають переробці та є екологічно чистими..

У комплект входять такі аксесуари:

- Інструкція з експлуатації та гарантійні документи;
- Короткий посібник з початку роботи №2;
- Діелектричні з'єднання №2 x 1/2”;
- Пристрій для надлишкового тиску (8 бар);
- З'єднувальна дренажна труба для та запобіжний клапан для зливу води;
- Дренажна труба;
- Гвинти 2 шт, заглушки 2 шт;
- Маркування енергоефективності та паспорт характеристик виробу.

1.6 Транспортування та управління

Після доставки виробу перевірте, чи не було пошкоджено його під час транспортування, а також чи немає ознак пошкоджень на упаковці. У разі пошкоджень негайно повідомте про будь-які претензії експедитору.

УВАГА! Пристрій необхідно переміщувати та зберігати у вертикальному положенні, не перевищуючи максимального кута нахилу 45°, щоб забезпечити належний розподіл оливи в холодильному контурі та запобігти пошкодженню компресора. (див. рис. 1)

Упакований пристрій можна переміщувати вручну або за допомогою вилкових навантажувачів, дотримуючись вищезазначених інструкцій. Рекомендується зберігати виріб в оригінальній упаковці до встановлення у вибраному місці, особливо на будівельному майданчику.

Після розпакування перевірте точність та комплектність поставки. У разі невідповідності зверніться до продавця, дотримуючись законодавства.

УВАГА! Зберігайте вміст упаковки в недоступному для дітей місці, оскільки він потенційно небезпечний. Під час транспортування або налаштування приладу після першого запуску дотримуйтесь вищезазначених вказівок щодо допустимого кута нахилу пристрою та переконайтеся, що вся вода злита з резервуара. Якщо оригінальна упаковка відсутня, вона забезпечує належний захист приладу, щоб запобігти будь-яким пошкодженням, за які виробник не несе відповідальності.

1.7 Ідентифікація приладу

Основна інформація для ідентифікації приладу міститься на наклеєній табличці з даними, розташованій на корпусі водонагрівача.

Технічні позначки		Опис
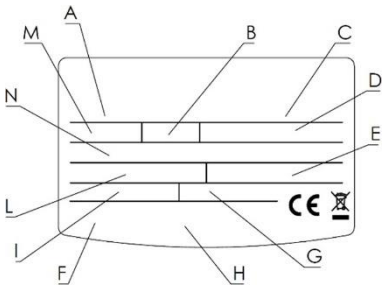	**A**	модель
	B	Місткість резервуара
	C	Серійний номер
	D	напруга живлення, частота, максимальна поглинана потужність
	E	макс./мін. тиск холодильного контуру
	F	Захист резервуара
	G	поглинана потужність – режим нагрівального елемента
	H	позначки та символи
	I	макс./мін. потужність у режимі теплового насоса
	L	тип холодоагенту та заправка
	M	максимальний тиск у резервуарі
	N	потенціал глобального потепління GWP / кількість фторованих газів

2 ТЕХНІЧНІ ВЛАСТИВОСТІ

2.1 Принцип роботи

Електричний гібридний водонагрівач раціонально використовує електричну енергію, досягаючи того ж результату, що й електричний водонагрівач, набагато ефективніше. Це можливо завдяки тепловому насосу, який дозволяє заощадити приблизно 50% електроенергії порівняно з електричним водонагрівачем..

Ефективність циклу теплового насоса вимірюється коефіцієнтом перетворення (КП), тобто співвідношенням між енергією, що подається до приладу (у цьому випадку теплом, що передається воді, що нагрівається), та використаною електричною енергією (компресором та допоміжними пристроями приладу). КП змінюється залежно від типу теплового насоса та його відносних умов роботи. Наприклад, значення КП, що дорівнює 3, означає, що на кожен 1 кВт·год використаної електричної енергії тепловий насос постачає 3 кВт·год тепла до середовища, що нагрівається, з яких 2 кВт·год отримуються з безкоштовного джерела..

2.2 Особливості конструкції

(див. рис. 2)

A	Компресор
B	Пускний конденсатор
C	Вентилятор
D	Датчик температури повітря NTC
E	Випарник
F	Капілярна трубка
G	Основна друкована плата
H	Датчик температури випарника NTC
I	Корпус датчика температури гарячої водиNTC
J	Конденсатор
K	Фланцевий нагрівальний елемент
L	Датчик температури гарячої води NTC
M	Підключення нагрівального елемента
N	Електричний нагрівальний елемент 1200 Вт
O	Магнієві аноди
P	Анод з постійним струмом
Q	Електронна плата WiFi

2.3 Габаритні розміри

(див. рис. 3a та 3b)

	80 ЛІТРОВА МОДЕЛЬ	100 ЛІТРОВА МОДЕЛЬ
A	784	934
B	1009	1153

C	225	219
D	Впускна труба холодної води 1/2”	
E	Випускна труба гарячої води 1/2”	
F	Нижня кришка	
G	Кришка	
H	Ручки	
I	Конденсатор	
J	Настінний кронштейн	
K	Настінна проставка	
L	Передній захист теплового насоса	
M	Знімні задні захисти теплового насоса	
N	Кришки кріплення бака (аксесуар)	
O	Кабель живлення	
P	Панель інтерфейсу користувача	
Q	Монтажна пластина (аксесуар)	
R	Під'єднання для зливу конденсату	

2.4 Електрична схема

(див. рис. 4)

A	Кабель живлення
B	Клемна колодка живлення L / N
C	Заземлювальний штифт
D	Електричний нагрівальний елемент 1200 Вт
E	Пускний конденсатор компресора
F	Фланцевий нагрівальний елемент
G	Компресор
H	Термічний вимикач компресора
I	Анод струму
J	Послідовний порт RJ45
K	Датчик гарячої води NTC
L	Датчик випарника NTC
M	Датчик повітря NTC
N	Мікровимикач резервуара для конденсату
O	Основна друкована плата
P	Вентилятор
Q	Електронна плата WiFi

2.5 Таблиця технічних даних

Опис	Од. вим.	80 Л	100 Л
Номінальна місткість резервуара	л	80	100
Мінімальна відстань від верхньої стінки (див. рис. 6)	мм	50	
Мінімальна відстань від бічної стінки (див. рис. 6)	мм	200	
Мінімальна відстань від підлоги (див. рис. 6)	мм	500	
Товщина ізоляції	мм	≈23	≈23
Тип внутрішнього захисту резервуара		емалювання	
Тип захисту від корозії		титановий анод з вдавленим струмом + одноразовий магнієвий анод	
Максимальний робочий тиск	МПа	0,8	
Діаметр гідравлічних з'єднань	″	1/2 M	
Мінімальна жорсткість води	°F	12 (мін. 15 °F з пом'якшувачем)	
Мінімальна провідність води	µS/cm	150	
Вага у порожньому стані	кг	37,5	44
Тепловий насос			

Середнє споживання електроенергії	W	190	
Максимальне споживання електроенергії	W	220	
Кількість холодоагенту R134a	g	180	200
Кількість фторованих газів	Tonn. CO_2 eq.	0,2574	0,286
Потенціал глобального потепління	GWP	1430	1430
Макс.тиск холодильного контуру (сторона низького тиску)	MPa	1,2	
Макс. тиск холодильного контуру (сторона високого тиску)	MPa	2,7	
Максимальна температура води з тепловим насосом	°C	53	53
Кількість конденсованої води	l/h	0,023 (U.R. = 37 %)	0,23 (U.R. = 60 %)
EN 16147 (A)			
COP (A)		2,02	1,89
Час нагріву (A)	h:min	9:21 (GREEN) 5:25 (i-MEMORY) 2:34 (BOOST)	12:18 (GREEN) 7:03 (i-MEMORY) 3:13 (BOOST)
Споживання енергії на нагрів (A)	kWh	1,592 (GREEN) 2,820 (i-MEMORY) 3,420 (BOOST)	2,078 (GREEN) 3,554 (i-MEMORY) 4,255 (BOOST)
Максимальний кількість гарячої води в одному водозаборі V_{max} (A) при температурі 53°C	l	90	118
Pes (A)	W	18	21
Відведення (A)		M	M
812/2013 – 814/2013 (B)			
Q_{elec} (B)	кВт·год	2,890	3,086
η_{wh} (B)	%	83,8	78,7
Змішана вода при температурі 40°C V40 (B)	L	90	118
Річне споживання електроенергії (сер. кліматичні умови) (B)	кВт·год/рік	613	652
Профіль навантаження (B)		M	M
Рівень звукової потужності в приміщенні (C)	dB(A)	49	49
Джерело живлення			
Потужність нагрівального елемента	W	1200	
Макс. температура води з нагрівальним елементом	°C	75	
Power source			
Напруга / макс. споживана потужність	V / W	220-240 однофазний/ 1420	
Частота	Hz	50	
Макс. споживаний струм	A	6,45	
Ступінь захисту		IPX4	
Повітряна сторона			
Стандартна витрата повітря	м³/год	80	
Мінімальний об'єм приміщення для встановлення	м³	13	
Мін. температура приміщення для встановлення	°C	10	
Макс. температура приміщення для встановлення	°C	40	
Мінімальна температура повітря (за вологим термометром при відносній вологості 90%) (D)	°C	10	
Максимальна температура повітря (за вологим термометром при відносній вологості 90%)) (D)	°C	40	

(A) Значення отримані за температури зовнішнього повітря 20 °C та відносної вологості 37 %, температури води на вході 10 °C та встановленої температури 53 °C (відповідно до положень EN 16147). COP розраховано в режимах GREEN та i-MEMORY. COP не можна розрахувати в режимах BOOST та PROG.

(B) Значення, отримані за температури повітря 20 °C та відносної вологості 37 %, температури води на вході 10 °C та встановленої температури 53 °C (відповідно до положень Директиви 2014/C 207/03 – перехідні методи вимірювання та розрахунку).

(C) Значення, отримані в результаті усереднення трьох випробувань, проведених за температури повітря 20°C та відносної вологості 87%, температури води на вході 10°C та налаштування температури відповідно до положень 2014/C 207/03 – перехідні методи вимірювання та розрахунку та EN 12102.

(D) Поза робочим діапазоном теплового насоса нагрівання води забезпечується нагрівальним елементом.

Дані зібрані зі значної кількості продуктів.

Додаткові дані щодо енергоспоживання наведено в Інформаційному листі виробу (Додаток A), який є невід'ємною частиною цього посібника.

Вироби, які не мають етикетки та паспорта даних, необхідних для конфігурацій котла/сонячної енергії відповідно до регламенту 812/2013, не можуть використовуватися в таких установках.

ТЕХНІЧНА ІНФОРМАЦІЯ ДЛЯ МОНТАЖНИКІВ

3 ЗАСТЕРЕЖЕННЯ

3.1 Кваліфікація монтажника

УВАГА! Встановлення та перший запуск приладу повинні виконуватися кваліфікованим персоналом відповідно до чинних національних норм щодо встановлення, а також відповідно до будь-яких норм, виданих місцевими органами влади та органами охорони здоров'я.

Водонагрівач постачається з достатньою кількістю холодоагенту R134a для його роботи. Цей холодоагент не пошкоджує озоновий шар атмосфери, не є легкозаймистим та не спричиняє вибухів; проте будь-які роботи з технічного обслуговування або роботи з холодоагентом повинні виконуватися виключно уповноваженим персоналом з відповідним обладнанням..

3.2 Виконання інструції

УВАГА! Неправильне встановлення може завдати шкоди людям або тваринам, а також пошкодити майно. Виробник не несе відповідальності за будь-які збитки в таких випадках.

Монтажник зобов'язаний дотримуватися інструкцій, викладених у цьому посібнику.

Після завершення встановлення монтажник зобов'язаний проінформувати та проінструктувати користувача щодо правильної експлуатації водонагрівача та виконання основних операцій.

3.3 Техніка безпеки

Зверніться до пункту 1.1 розділу ЗАГАЛЬНА ІНФОРМАЦІЯ для опису символів, що використовуються в таблиці нижче.

Ref.	Застереження	Вид ризику	Символ
1	**Захистіть з'єднувальні труби та кабелі, щоб запобігти їх пошкодженню.**	Ураження електричним струмом, спричинене контактом з проводами під напругою.	⚠
		Затоплення через витік води з пошкоджених труб.	△
2	**Переконайтеся, що місце встановлення та будь-які системи, до яких потрібно підключити прилад, повністю відповідають чинним нормам.**	Ураження електричним струмом від контакту з неправильно встановленими проводами під напругою.	⚠
		Пошкодження приладу, спричинені неправильними умовами експлуатації.	△
3	**Використовуйте ручні інструменти та обладнання для цільового використання (зокрема, переконайтеся, що інструмент не зношений, а ручка ціла та надійно закріплена); використовуйте їх правильно та не допускайте падіння з висоти. Після використання повертайте їх на місце.**	Травми, спричинені осколками або фрагментами, вдиханням пилу, ударами, порізами, колотими ранами та саднами	⚠
		Пошкодження приладу або навколишніх предметів внаслідок падіння осколків, ударів та порізів.	△
4	**Використовуйте електрообладнання, придатне для використання за призначенням; використовуйте обладнання правильно, тримайте кабель живлення вільним від проходів, запобігайте падінню обладнання з висоти, від'єднуйте його та встановлюйте назад на місце після використання.**	Травми, спричинені розлітаючими осколками або фрагментами, вдиханням пилу, ударами, порізами, колотими ранами та саднами	⚠
		Пошкодження приладу або навколишніх предметів внаслідок падіння осколків, ударів та порізів.	△
5	**Видаляйте накип з компонентів відповідно до інструкцій, наведених у паспорті безпеки, що додається до використовуваного продукту, провітрюючи приміщення та одягаючи захисний одяг; уникайте змішування різних продуктів та захищайте прилад і навколишні предмети.**	Травми, спричинені контактом кислотних речовин зі шкірою або очима; вдиханням або ковтанням шкідливих хімічних речовин.	⚠
		Пошкодження приладу або навколишніх предметів через корозію, спричинену кислотними речовинами.	△

6	**Переконайтеся, що будь-які переносні драбини надійно закріплені, достатньо стійкі, сходинки цілі та не слизькі, вони не рухаються, коли хтось на них піднімається, і що хтось постійно за ними наглядає.**	Травми, спричинені падінням з висоти або порізами (випадкове закриття драбини).	⚠
7	**Переконайтеся, що робоча зона має належні гігієнічні та санітарні умови з точки зору освітлення, вентиляції та міцності відповідних конструкцій.**	Травми, спричинені ударами, падінням тощо..	⚠
8	**Використовуйте індивідуальний захисний одяг та засоби захисту на всіх етапах роботи.**	Травми, спричинені ураженням електричним струмом, падінням скалок або фрагментів, вдиханням пилу, ударами струмом, порізами, колотими ранами, саднами, шумом та вібрацією.	⚠
9	**Усі операції всередині приладу слід виконувати з необхідною обережністю, щоб уникнути раптового контакту з гострими деталями.**	Травми, спричинені порізами, колотими ранами та саднами.	⚠
10	**Перед використанням спорожніть усі компоненти, які можуть містити гарячу воду, та за необхідності виконайте прокачування.**	Особисті травми, спричинені опіками..	⚠
11	**Встановлюйте всі електричні з'єднання, використовуючи провідники відповідного діаметра**	Пожежа, спричинена перегрівом через проходження електричного струму через кабелі малого діаметра	⚠
12	**Захистіть прилад та всі ділянки поблизу робочої зони за допомогою відповідних матеріалів.**	Пошкодження приладу або навколишніх предметів внаслідок падіння осколків, ударів та порізів.	⚠
13	**Поводьтеся з приладом, дотримуючись необхідних заходів безпеки та з належною обережністю. Під час підйому вантажів за допомогою кранів або підйомників, щоб переконатися в стійкості та ефективності підйому залежно від руху та ваги вантажу, правильно перев'язуйте вантаж, використовуйте канати для контролю рухів, керуйте приладом з позиції, що забезпечує повний огляд усього шляху, не допускайте проходу людей під підвішеним вантажем.**	Пошкодження приладу або навколишніх предметів внаслідок ударів, ударів, порізів та здавлювання.	⚠
14	**Розташуйте матеріали та обладнання таким чином, щоб зробити їх використання легким та безпечним, а також уникайте утворення куп, які можуть провалитися або обвалитися.**	Пошкодження приладу або навколишніх предметів внаслідок ударів, ударів, порізів та здавлювання.	⚠
15	**Скиньте всі функції безпеки та керування, на які вплинули будь-які роботи, виконані на приладі, та переконайтеся, що вони працюють належним чином, перш ніж перезапускати прилад.**	Пошкодження або вимикання приладу внаслідок неконтрольованої роботи.	⚠

4 ІНСТАЛЯЦІЯ

УВАГА! Уважно дотримуйтесь загальних попереджень та правил безпеки, перелічених у попередніх розділах, суворо дотримуючись положень, що містяться в них.

4.1 Встановлення приладу

УВАГА! Перш ніж розпочинати будь-які монтажні роботи, переконайтеся, що місце, де буде встановлено водонагрівач, відповідає наступним умовам:

a) Переконайтеся, що об'єм приміщення, де буде встановлено прилад, становить не менше 13 м³, з належною вентиляцією. Не встановлюйте виріб у приміщенні, де знаходиться прилад, для роботи якого потрібне повітря (наприклад, газовий котел з відкритою камерою, газовий водонагрівач з відкритою камерою тощо);
b) Визначте найбільш підходяще місце на стіні, яке забезпечить достатньо місця для легкого проведення будь-яких операцій з технічного обслуговування (мінімальні відстані див. на рис. 6);
c) Переконайтеся, що наявного простору достатньо для розміщення виробу, також враховуючи простір, необхідний для гідравлічних запобіжних пристроїв, а також електричних та гідравлічних з'єднань;
d) Переконайтеся, що вибране місце має достатньо місця для підключення сифона запобіжного блоку, до якого також буде підключено вихід конденсату (див. розділ 4.4);
e) Уникайте встановлення приладу в середовищах, де може сприяти утворенню льоду та інею. Виріб розроблено для встановлення в приміщенні. Роботу та безпеку виробу не можна гарантувати, якщо його встановлено на вулиці;
f) Переконайтеся, що приміщення, де буде встановлено прилад, а також електричні та гідравлічні системи, до яких має бути підключений прилад, повністю відповідають чинному законодавству;
g) Переконайтеся, що вибране місце має або можливо організувати однофазне джерело живлення 220-240 В ~ 50 Гц;
h) Переконайтеся, що стіна ідеально вертикальна та може витримати повний водонагрівач;;
i) Переконайтеся, що вибране місце відповідає класу захисту IP (захист від проникнення рідин) приладу відповідно до чинного законодавства;
j) Переконайтеся, що прилад не піддається впливу прямих сонячних променів, навіть за наявності вікон;
k) Переконайтеся, що прилад не піддається впливу особливо агресивних середовищ, таких як кислотні пари, тверді частинки, насичені гази, розчинники, або що витяжне повітря не надходить з таких середовищ;
l) Переконайтеся, що прилад не встановлений безпосередньо на електричних лініях, які не захищені від перепадів напруги;
m) Переконайтеся, що прилад встановлений якомога ближче до місця його використання, щоб обмежити розсіювання тепла вздовж трубопроводів.

Послідовність встановлення:

a) Зніміть упаковку з виробу,
b) Закріпіть виріб на стіні: водонагрівач оснащений настінним кронштейном з відповідними монтажними системами, які мають належний розмір, щоб витримувати вагу приладу, заповненого водою (див. рис. 5). Якщо є монтажна пластина (Q рис. 3b), використовуйте додані дюбелі та гвинти, **обережно, щоб не пошкодити кабелі та труби знизу (див. рис. 5)**. Для забезпечення правильного складання виробу, будь ласка, зверніться до шаблону встановлення, зображеного на коробці, що використовується для упаковки.
c) Переконайтеся, що виріб розташований ідеально вертикально, використовуючи рівень для перевірки (див. рис. 3b,6)
d) Закріпіть діелектричні з'єднання на трубах входу та виходу води
e) Розмістіть гідравлічний запобіжний пристрій на трубі входу холодної води
f) Підключіть сифон запобіжного блоку до виходу та помістіть трубу виходу конденсату всередину сифона
g) Виконайте гідравлічні підключення (див. розділ 4.3)
h) Виконайте електричні підключення (див. розділ 4.2)

4.2 Електричні підключення

Опис	Наявність	Кабель	Тип	Макс. струм
Живлення	Кабель влючено	3G 1.5 мм^2	H05VV-F	16 A

ЗАСТЕРЕЖЕННЯ:
ПЕРШ НІЖ ВИ ОТРИМАЄТЕ ДОСТУП ДО КЛЕМ, УСІ ЛАНЦЮГИ ЖИВЛЕННЯ ПОВИННІ БУТИ

Прилад постачається з кабелем живлення (якщо останній потрібно замінити, використовуйте лише оригінальні запасні частини, що постачаються виробником).
Рекомендується перевірити електричну систему на відповідність чинним нормам. Переконайтеся, що електрична система може витримувати максимальні значення споживання потужності водонагрівача (див. табличку з технічними даними), з точки зору розміру кабелів та їх відповідності чинним нормам. Забороняється використовувати розетки з кількома розетками, подовжувачі або адаптери. **Заземлення приладу є обов'язковим**. Забороняється використовувати трубопроводи від систем водопостачання, опалення та газу для заземлення приладу.
Перед експлуатацією приладу переконайтеся, що напруга в електромережі відповідає значенню, зазначеному на табличці з технічними даними приладу. Виробник приладу не несе відповідальності за будь-які пошкодження, спричинені відсутністю заземлення системи або аномаліями в електропостачанні. Щоб відключити прилад від мережі, використовуйте двополюсний вимикач, що відповідає всім чинним нормам IEC-EN (мінімальна відстань між контактами 3 мм, вимикач бажано оснащений запобіжниками).
Прилад повинен відповідати європейським та національним стандартам, а також бути захищений ПЗВ на 30 мА

ПОСТІЙНЕ ЕЛЕКТРИЧНЕ ПІДКЛЮЧЕННЯ (24 год/24 год)	
Рис. 7	Водонагрівач завжди буде підключений до мережі електроживлення, щоб забезпечити цілодобову роботу.
!	**Захист від корозії, що забезпечується анодом із укладеним струмом, забезпечується лише тоді, коли виріб підключено до мережі.**

4.3 Гідравлічні з'єднання

Перед використанням виробу рекомендуємо наповнити його резервуар водою та повністю злити її, щоб видалити залишки домішок.
Підключіть вхід та вихід водонагрівача до труб або фітингів, які можуть витримувати робочий тиск та температуру гарячої води, яка може досягати 75 °C. Не рекомендується використовувати матеріали, які не витримують таких температур. **Дві діелектричні муфти (постачаються разом з виробом) необхідно встановити на вхідну та вихідну водопровідні труби перед виконанням підключення.**
Накрутіть Т-подібний фітинг, позначений синім коміром, на вхідну водопровідну трубу приладу. Обов'язково накрутіть на цей фітинг кран для зливу виробу за допомогою інструменту з одного боку та відповідний пристрій для захисту від надлишкового тиску з іншого боку.

!

ВАГА! Обов'язково встановіть запобіжний клапан на впускну трубу для води приладу.
У країнах, які визнають стандарт EN 1487, обов'язково встановити запобіжний клапан на впускну трубу для води приладу. Пристрій повинен відповідати стандарту EN 1487:2002 та мати максимальний тиск 0,7 МПа (7 бар). Крім того, він повинен містити щонайменше такі компоненти: запірний клапан, зворотний клапан, механізм керування зворотним клапаном, запобіжний клапан та пристрій відсікання тиску води.

Коди для цих аксесуарів:
- Гідравлічний запобіжний блок 1/2" (для виробів з вхідними трубами діаметром 1/2") код 877084;
- Гідравлічний запобіжний блок 3/4" (для виробів з вхідними трубами діаметром 3/4") код 877085;
- Сифон 1" код 877086 та адаптер

У деяких країнах може вимагатися використання альтернативних запобіжних пристроїв відповідно до місцевих законодавчих вимог; кваліфікований установник, який відповідає за встановлення виробу, несе відповідальність за оцінку правильності та придатності використовуваного запобіжного пристрою. **Забороняється встановлювати будь-які запірні пристрої (клапани, запірні крани тощо) між запобіжним пристроєм та самим водонагрівачем.**

Запобіжний клапан на пристрої повинен бути підключений до запобіжної труби діаметром не менше, ніж діаметр підключення до приладу (1/2 дюйма), за допомогою сифона (D рис. 8), створюючи повітряний зазор не менше 20 мм для візуального огляду; це необхідно для запобігання будь-якій шкоді людям і тваринам або пошкодженню предметів у разі спрацювання пристрою, для якого виробник не несе відповідальності. Використовуйте гнучку трубу (A рис. 8) для підключення входу запобіжного пристрою тиску до магістральної труби холодної води (C рис. 8), за необхідності використовуючи запірний клапан. На виході має бути передбачена та встановлена труба для зливу води на випадок відкриття зливного крана (B рис. 8).

Під час закручування запобіжного пристрою тиску не перетягуйте та не втручайтеся в його роботу.

Під час фази нагрівання із запобіжного пристрою тиску капає вода; з цієї причини необхідно підключити вихід, який завжди має бути відкритим до атмосфери, до дренажної труби, що має ухил вниз і спрямований у бік зони, що не замерзає, або до сифона (D рис. 8). Також рекомендується підключити трубу для зливу конденсату до того ж виходу, використовуючи трубу, що постачається (F рис. 8), у спеціальній точці кріплення (G рис. 8), розташованій на задній панелі водонагрівача, через фітинг (H рис. 8).

Якщо тиск у мережі близький до значень каліброваного клапана, редуктор тиску необхідно встановити якомога далі від приладу.

Прилад не повинен працювати за рівня жорсткості води нижче 12 °F; з іншого боку, у випадку особливо жорсткої води (вище 25 °F) рекомендується використовувати відповідним чином відкалібрований та контрольований пом'якшувач води; **у цьому випадку залишкова жорсткість не повинна падати нижче 15 °F.**

Якщо тиск у мережі близький до значень відкаліброваного клапана, редуктор тиску необхідно встановити якомога далі від приладу.

РИСУНОК 8. Умовні позначення: A: вхідна труба холодної води / B: вихідна труба гарячої води / C: запобіжний блок / D: сифон / E: діелектричні з'єднання / F: труба виходу конденсату / G: кріплення для виходу конденсату / H: з'єднання для виходу конденсату.

УВАГА! Рекомендується ретельно промивати труби системи, щоб видалити будь-які залишки різьби, зварювання або бруд, які можуть перешкодити правильній роботі приладу.

4.4 Труба для відведення конденсату

Конденсат, або вода, що утворюється в тепловому насосі під час нагрівання, має бути видалена. Підключіть пластикову трубу, що постачається, до фітинга зливної труби. Переконайтеся, що вода стікає у відповідний злив, бажано через сифон запобіжного блоку, якщо він є.

Для правильного встановлення, будь ласка, зверніться до схеми в Короткому посібнику з експлуатації (QSG).

Щоб витягнути з'єднувальні деталі, що не входять до комплекту, зверніться до служби технічної підтримки.

Переконайтеся, що злив вільний.

Неправильне встановлення може призвести до витоку води з задньої частини виробу.

Якщо трубопровід для конденсату неможливий, можна придбати резервуар, придатний для збору утвореного конденсату (як аксесуар). Резервуар має місткість приблизно один тиждень за середніх умов експлуатації. Інструкції щодо складання резервуара та зливу конденсату див. у розділі 7.

5 ЗАСТЕРЕЖЕННЯ

Після завершення гідравлічних та електричних підключень наповніть водонагрівач водою з водопроводу. Щоб наповнити водонагрівач, необхідно відкрити центральний кран системи водопостачання або найближчий кран гарячої води, забезпечуючи поступове видалення всього повітря з резервуара.

Переконайтеся, що з фланців та трубних фітингів немає витоку води, і за необхідності обережно їх затягніть.

Переконавшись, що на електричних частинах немає води, підключіть виріб до електромережі

ІНСТРУКЦІЯ З ЕКСПЛУАТАЦІЇ ТА ОБСЛУГОВУВАННЯ ДЛЯ КОРИСТУВАЧА

6 ЗАСТЕРЕЖЕННЯ

6.1 Початковий запуск

УВАГА! Встановлення та перший запуск приладу повинні виконуватися кваліфікованим персоналом відповідно до чинних національних норм щодо встановлення, а також відповідно до будь-яких норм, виданих місцевими органами влади та органами охорони здоров'я..

Перед запуском водонагрівача перевірте, чи виконав установник усі відповідні операції з встановлення.
Переконайтеся, що ви чітко зрозуміли вказівки установника щодо експлуатації водонагрівача та виконання основних операцій з приладом.
Тепловому насосу потрібно 5 хвилин, щоб повністю запустити його в роботу після першого запуск

6.2 Рекомендації

У разі несправності та/або неправильної роботи вимкніть прилад і не намагайтеся його ремонтувати, а зверніться до кваліфікованого персоналу. Використовуйте лише оригінальні запасні частини, а будь-який ремонт має виконуватися виключно кваліфікованим персоналом. Недотримання вищезазначених рекомендацій може поставити під загрозу безпеку приладу та анулювати відповідальність виробника. У разі тривалого простою водонагрівача обов'язково виконайте наступне:

- Від'єднайте прилад від джерела живлення або, якщо перед приладом встановлено вимикач, переведіть сам вимикач у положення «ВИМК.»;
- -Закрийте всі крани системи водопостачання;
- -Злийте воду з прилад.

УВАГА! Гаряча вода з кранів температурою вище 50 °C може негайно спричинити серйозні опіки. Діти, люди з інвалідністю та літні люди наражаються на більший ризик. Тому рекомендується використовувати термостатичний змішувальний клапан, підключений до вихідної труби приладу, яка позначена червоним коміром.

6.3 Техніка безпеки

Зверніться до пункту 1.1 для опису символів, що використовуються в таблиці нижче.

	Застереження	Тип ризику	Символ
1	**Не виконуйте операції, що передбачають виймання приладу з його корпусу**	Ураження електричним струмом внаслідок контакту з струмопровідними компонентами	
		Затоплення, спричинене витоком води з відключених трубопроводів.	
2	**Не залишайте предмети лежати на приладі.**	Травми, спричинені падінням предмета з приладу внаслідок вібрацій.	
		Пошкодження приладу або будь-яких предметів, що знаходяться під ним, внаслідок падіння предмета внаслідок вібрацій.	
3	**Не залазьте на прилад.**	Травми, спричинені падінням приладу	
		Пошкодження приладу або будь-яких предметів, що знаходяться під ним, внаслідок від'єднання приладу від кронштейнів кріплення та падіння.	
4	**Не виконуйте жодних операцій, що передбачають відкриття приладу.**	Ураження електричним струмом внаслідок контакту з струмопровідними компонентами. Травми, спричинені опіками через перегрів компонентів або ранами, спричиненими гострими краями чи виступами.	
5	**Не пошкоджуйте кабель живлення.**	Ураження електричним струмом від неізольованих проводів під напругою.	

6	**Не залазьте на стільці, табурети, драбини або нестійкі опори для очищення приладу**	Травми, спричинені падінням з висоти або порізами (випадкове закриття драбини).	⚠
7	**Не намагайтеся чистити прилад, не вимкнувши його спочатку, не вийнявши вилку з розетки або не перевівши зовнішній вимикач у положення ВИМК**	Ураження електричним струмом внаслідок контакту з струмопровідними компонентами.	⚠
8	**Не використовуйте прилад для будь-яких інших цілей, окрім звичайної побутової експлуатації.**	Пошкодження приладу внаслідок перевантаження під час роботи. Пошкодження предметів внаслідок неправильного використання.	△
9	**Не дозволяйте дітям або особам без досвіду користуватися приладом.**	Пошкодження приладу, спричинені неправильним використанням	△
10	**Не використовуйте інсектициди, розчинники або агресивні мийні засоби для очищення приладу.**	Пошкодження пластикових або пофарбованих деталей.	△
11	**Уникайте розміщення будь-яких предметів та/або приладів під водонагрівачем**	Пошкодження через можливе витікання води.	△
12	**Не пийте конденсовану воду**	Травма від отруєння	⚠

6.4 Рекомендації щодо запобігання росту легіонел (на основі європейського стандарту CEN/TR 16355) Інформативний

Легіонели – це маленькі паличкоподібні бактерії, які є природним компонентом усіх прісних вод.

Хвороба легіонерів – це серйозна пневмонія, спричинена вдиханням бактерій Legionella pneumophilia або інших видів Legionella. Ця бактерія часто зустрічається в побутових, готельних та інших системах водопостачання, а також у воді, що використовується для кондиціонування повітря або систем охолодження повітря. Тому основним заходом боротьби з цим захворюванням є профілактика шляхом контролю організму у водопровідних системах.

Європейський стандарт CEN/TR 16355 містить рекомендації щодо належної практики щодо запобігання росту легіонели в установках питного водопостачання, але чинні національні правила залишаються чинними.

Загальні рекомендації

«Умови для росту легіонели». Наступні умови сприяють росту легіонели:

- бути в діапазоні, за якого бактерії не росли б або мали б мінімальний ріст, де це можливо. В іншому випадку необхідно дезінфікувати установку питної води за допомогою термічної обробки;
- застій води. Щоб уникнути тривалих періодів застою, воду в кожній частині системи питної води слід використовувати або промивати принаймні раз на тиждень;
- поживні речовини, біоплівка та осад всередині установки, включаючи водонагрівачі тощо. Осад може сприяти росту бактерій Legionella, і його слід регулярно видаляти, наприклад, із систем зберігання води, водонагрівачів, розширювальних баків, через які не проходить проточна вода (наприклад, раз на рік).

Щодо цього накопичувального водонагрівача, якщо

1) виріб вимкнено протягом певного періоду часу [місяців] або

2) температура води постійно підтримується в межах від 25°C до 50°C

Усередині бака можливе розмноження бактерій Legionella. У цьому випадку, щоб зменшити розмноження Legionella, необхідно виконати так званий «цикл теплової санації».

Накопичувальний водонагрівач продається з активним циклом захисту від легіонели за замовчуванням (див. розділ 7.11 щодо захисту від легіонели), що означає, що він дозволяє виконувати «цикл теплової санації» для зменшення розмноження Legionella всередині бака.

Цей цикл підходить для використання в системах гарячого водопостачання та відповідає рекомендаціям щодо запобігання хворобі легіонельозу, зазначеним у таблиці 2 стандарту CEN/TR 16355 нижче..

Таблиця 2 – Типи установок гарячого водопостачання

	Гаряча і холодна вода окремо				Змішана гаряча і холодна вода					
	Без накопичення		З накопиченням		No storage upstream of mixing valves		Storage upstream of mixing valves		No storage upstream of mixing valves	
	Без циркуляції гарячої води	З циркуляцією гарячої води	Без циркуляції гарячої води	З циркуляцією гарячої води	Без циркуляції гарячої води	З циркуляцією гарячої води	Без циркуляції гарячої води	З циркуляцією гарячої води	Без циркуляції гарячої води	З циркуляцією гарячої води
Посилання (Додаток С)	C.1	C.2	C.3	C.4	C.5	C.6	C.7	C.8	C.9	C.10
Температура.	-	≥ 50°C[e]	у накопичувальному водонагрівачі	≥ 50°C[e]	**Термічна дезінфекція**	**Термічна дезінфекція**	у накопичувальному водонагрівачі	≥ 50°C[e] Термічна дезінфекція	Термічна дезінфекція	Термічна дезінфекція
Застій	-	≤ 3 l[b]	-	≤ 3 l[b]	-	≤ 3 l[b]	-	≤ 3 l[b]	-	≤ 3 l[b]
Осад	-	-	Remove[c]	Remove[c]	-	-	Remove[c]	Remove[c]	-	-

Температура ≥ 55°C цілий день або принаймні 1 годину на день ≥60°C.
Об'єм води, що міститься в трубопроводі між циркуляційною системою та краном, що має найбільшу відстань до системи.
Видаляйте осад з водонагрівача відповідно до місцевих умов, але не рідше одного разу на рік.
Термічна дезінфекція протягом 20 хвилин при температурі 60°C, протягом 10 хвилин при 65°C або протягом 5 хвилин при 70°C у кожній точці розбору принаймні один раз на тиждень.
Вода в циркуляційному контурі повинна мати температуру
не нижче 50°C. Немає вимог.

Якщо з якоїсь причини виникне одна з вищезгаданих «Сприятливих умов для розмноження легіонели», наполегливо рекомендується ввімкнути цю функцію, дотримуючись інструкцій, наведених у цьому посібнику [див. розділ 7.11]. У будь-якому випадку, цикл термічної санітарної обробки не здатний повністю знищити всі бактерії легіонели в резервуарі-накопичувачі. З цієї причини, якщо функцію вимкнути, бактерії легіонели можуть повернутися.

Примітка: Коли прилад виконує термічну санітарну обробку, ймовірно, що водонагрівач-накопичувач споживатиме більше енергії..

Увага: Коли прилад завершив термічну дезінфекцію, температура води може миттєво спричинити сильні опіки. Діти, люди з інвалідністю та літні люди мають підвищений ризик отримання опіків. Перевірте температуру води перед прийняттям ванни або душу..

Значення за замовчуванням становить 60°C, яке можна збільшити до 75°C за допомогою параметра P23 в інформаційному меню (див. розділ 7.10)

7 ІНСТРУКЦІЯ З ВИКОРИСТАННЯ

7.1 Опис панелі керування

Див. рис. 9.

Шість клавіш панелі керування прості та логічні.

У верхній частині дисплея відображається виміряна температура. Натисніть кнопку SET button для відображення встановленої температури. DISPLAY також надає іншу специфічну інформацію, таку як сповіщення про режим роботи, коди несправностей, налаштування та інформацію про стан виробу.

Під дисплеєм знаходиться LED, що сигналізує про робочий стан нагрівання води в тепловому насосі або електричному нагрівальному елементі.

Символ	Опис
	Кнопка ON/OFF вмикає та вимикає виріб
SET	Кнопка SET використовується для зміни параметрів та підтвердження змін
–	Кнопка «мінус»: зменшує температуру, час та змінює параметри ввімкнення/вимкнення в меню інсталятора.
+	Кнопка «Плюс»: збільшує температуру, час та змінює параметри УВІМК./ВИМК. у меню інсталятора.
MODE	Кнопка MODE: змінює режим роботи (ЗЕЛЕНА, i-MEMORY, PROG 1, PROG 2, PROG 1 + PROG

	2
	Кнопка Wi-Fi: увімкнення/вимкнення режиму Wi-Fi
	Піктограма «душ»
	Мультифункціональна піктограма LEAF (ЛИСТОК)
	Піктограма функції ОХОЛОДЖЕННЯ
	Піктограма повного бака
	Піктограма функції НІЧ
	ЗЕЛЕНИЙ, i-MEMORY, курсор режимів PROG 1, PROG 2
	Піктограма Wi-Fi

7.2 Увімкнення\вимкнення водонагрівача

Увімкнення: Щоб увімкнути водонагрівач, натисніть кнопку ON/OFF

Звуковий сигнал лунатиме під час увімкнення та вимкнення.

ДИСПЛЕЙ відображає внутрішню температуру та режим роботи.

Щоб переглянути встановлену температуру, натисніть кнопку SET. Температура блиматиме протягом 3 секунд.

Вимкнення: щоб вимкнути водонагрівач, просто натисніть кнопку ON/OFF. Кнопка LED вимикається, як і індикатор ДИСПЛЕЯ та інші раніше активні сповіщення; на дисплеї залишається лише напис «ВИМК.». Захист від корозії буде продовжено, і виріб автоматично забезпечить, щоб температура води в баку не падала нижче 5 °C..

Режим очікування: після 30 хвилин бездіяльності дисплей виробу переходить у режим очікування. Під час наступного використання дисплей знову відображатиме внутрішню температуру та режим роботи..

7.3 Налаштування температури

Бажану температуру гарячої води можна встановити, натиснувши кнопки – та + (дисплей тимчасово блиматиме).

Задані значення температури варіюються від 40 °C до 70 °C. Максимальне задане значення температури (заводське значення 70 °C) можна змінити в межах від 65 до 75 °C за допомогою параметра P05 у меню інсталятора.

Тепловий насос працює при температурі нижче 53 °C; коли температура перевищує це значення, виріб працюватиме, використовуючи лише електричний нагрівальний елемент..

Іконка показує, що вода нагрівається

Коли іконка відображається, увімкнувся лише тепловий насос

Іконка вказує на те, що і нагрівальний елемент, і тепловий насос увімкнулися

Увімкнення лише нагрівального елемента призводить до тощо, що іконка перемикається

7.4 Режим роботи

Доступні режими роботи: i-MEMORY, GREEN, PROGRAM та BOOST. У звичайних умовах роботи, кнопка MODE можна використовувати для зміни режиму роботи, який водонагрівач використовує для досягнення встановленої температури. Вибраний режим відображається курсором з боків дисплея.

- **i-MEMORY:** є заводським налаштуванням за замовчуванням. Ця функція призначена для оптимізації споживання енергії та максимального комфорту шляхом моніторингу потреб користувача в гарячій воді та оптимізованого використання теплового насоса та електричного нагрівального елемента. Алгоритм гарантує задоволення потреби щодня, пропонуючи середнє значення профілів, виявлених за попередні 4 тижні. Протягом першого тижня збору даних задана температура, введена користувачем, залишається постійною; починаючи з другого тижня алгоритм автоматично коригуватиме задану температуру, щоб забезпечити задоволення щоденних потреб. Щоб скинути збережений профіль, див. розділ 7.9

- **GREEN**: дозволяє водонагрівачу споживати мінімально можливу електроенергію. Задана температура коливається від 40°C до 53°C. Налаштування температури досягається без використання електричного нагрівального елемента, який активується лише під час роботи антилегіонельного циклу (якщо активний, див. розділ 7.11), антифризу (див. пар. 7.13), температури навколишнього середовища поза межами діапазону (Tair < 10, Tair > 40) або несправності насоса.

- **PROGRAM:** Доступні дві програми, PROG 1 та PROG 2, які можуть працювати незалежно або в поєднанні одна з одною протягом дня (PROG 1 + PROG 2). Прилад зможе активувати процес нагрівання для досягнення бажаної температури у запланований час, надаючи пріоритет нагріванню за допомогою теплового насоса та, лише за необхідності, за допомогою електричного нагрівального елемента..
  Натисніть MODE доки не буде обрано потрібну програму, – + щоб встановити бажану температуру, натисніть SET для підтвердження, тисніть + – для налаштування часу та натискайте SET для підтвердження; у режимах PROG 1 + PROG 2 можна ввести інформацію для обох програм. Якщо протягом 10 секунд не буде натиснуто жодної клавіші, система вийде з меню без збереження будь-яких внесених змін. Для цієї функції потрібне поточне налаштування часу; див. наступний розділ.
  Увага: для забезпечення комфорту, якщо PROG 1 + PROG 2 працюють з близькими один до одного налаштуваннями часу, температура води може бути вищою за встановлену температуру..
- **BOOST:** активуючи цей режим (одночасним натисканням кнопок MODE +), Водонагрівач одночасно використовує тепловий насос і нагрівальний елемент, щоб досягти бажаної температури за найкоротший час. Після досягнення цієї температури система повертається до попереднього режиму роботи. Щоб змінити задане значення в режимі підсилення, натисніть кнопки – +

  Функцію безперервного підвищення температури можна активувати за допомогою параметра P25 у меню інсталятора. Виріб залишатиметься в режимі підвищення температури, навіть коли буде досягнуто заданої температури..

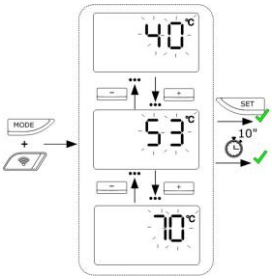

Щоб змінити режим роботи, зверніться до схеми на наступному малюнку.

Попередження: під час циклу боротьби з легіонелою температура виробу може перевищувати встановлену..

7.5 Нічна функція

Активується через інформаційне меню (див. розділ 7.9) та меню інсталятора за допомогою параметра P02 (див. розділ 7.10). Ця функція дозволяє ВИМКНУТИ компресор для зменшення шуму вночі. Час можна змінити за допомогою параметрів P19 та P20 у меню інсталятора (розділ 7.10). Заводські налаштування часу за замовчуванням: 23:00 (запуск) та 6:00 (зупинка), які можна налаштувати з кроком у півгодини.. Символ вказує на те, що функцію активовано.

7.6 Функція охолодження

Активується через інформаційне меню (див. розділ 7.9) та меню інсталятора за допомогою параметра P03 (див. розділ 7.10). Ця функція дозволяє ВИМКНУТИ компресор, щоб запобігти надмірному охолодженню приміщення, де він встановлений. Компресор вимикається, коли температура повітря падає нижче заводського значення 17°C. Це значення можна змінити за допомогою параметра P21 (див. розділ 7.10) в межах від 10°C до 26°C. Вода нагріватиметься електричним нагрівальним елементом, коли температура повітря буде нижчою за встановлену температуру..

7.7 Попередження про конденсацію

Гібридний електричний водонагрівач має бак (аксесуар), який корисний для збору конденсату, коли встановлення не передбачає трубопроводу. Бак має місткість приблизно один тиждень за середніх умов експлуатації. Рівень наповнення можна перевірити за допомогою градуйованого індикатора рівня, розташованого на передній панелі. Щоб встановити бак, зніміть кришку (рис. 10) та вставте бак у висувний ящик (рис. 11). Бак можна спорожнити через трубу, повернувши кран (рис. 12), або через отвір, вийнявши бак та нахиливши його під кутом (рис. 13). Якщо бак повний, буде відображено символ, водонагрівач активує нагрівальний елемент для нагрівання води.

На наступному малюнку показано кроки, які необхідно виконати для зміни режиму роботи.

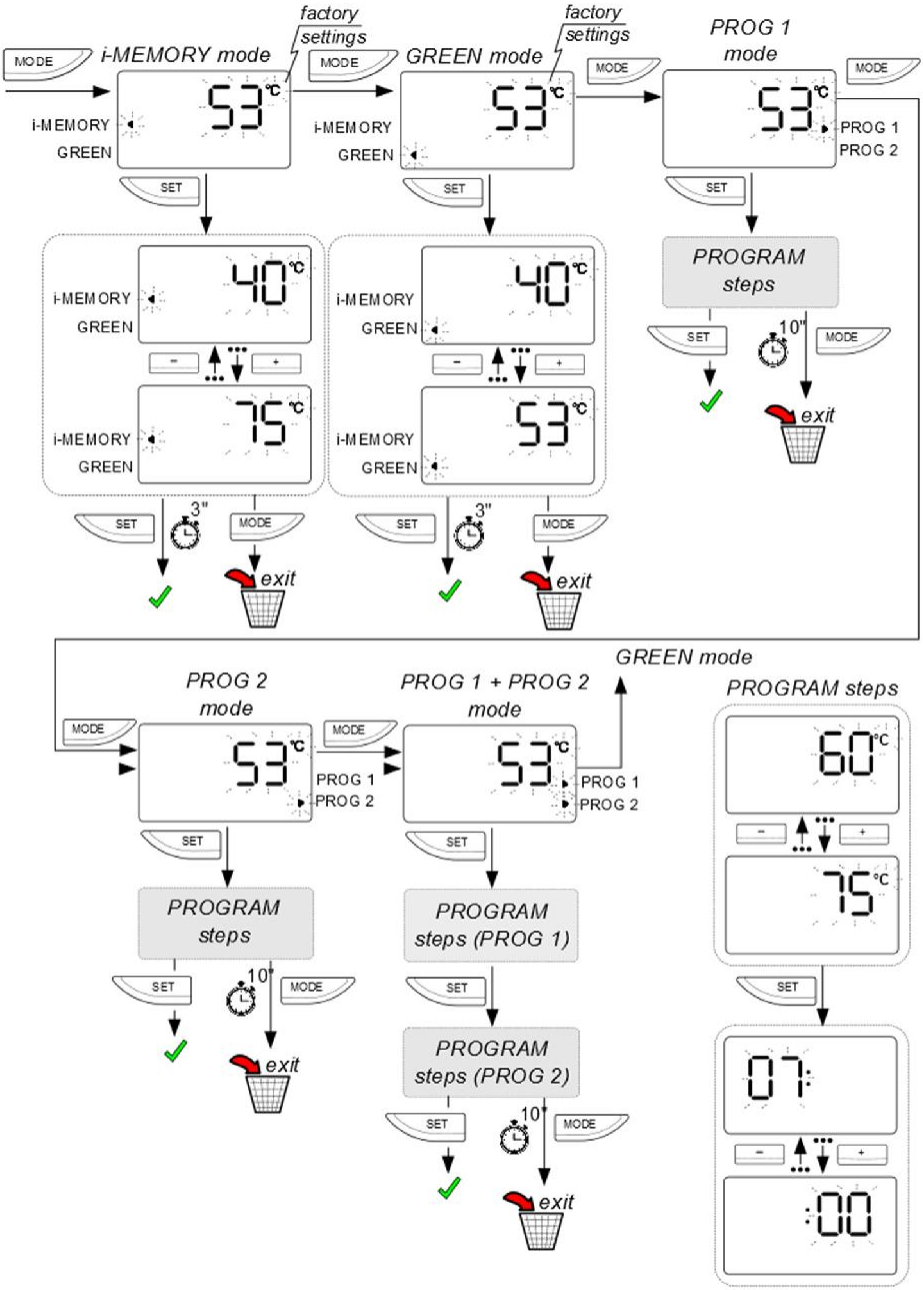

7.8 Налаштування часу

Налаштування часу потрібне для введення в експлуатацію або якщо виріб був без електроживлення протягом тривалого періоду (щонайменше 2 години).

Крім того, поточний час можна змінити, натиснувши кнопку SET протягом трьох секунд

Пристрій не оновлюватиметься автоматично. Скиньте час, щоб перейти з літнього часу на зимовий. Дисплей блимає, показуючи години та хвилини. Якщо протягом 10 секунд не натиснути жодної клавіші, система вийде з налаштування часу без збереження змін.

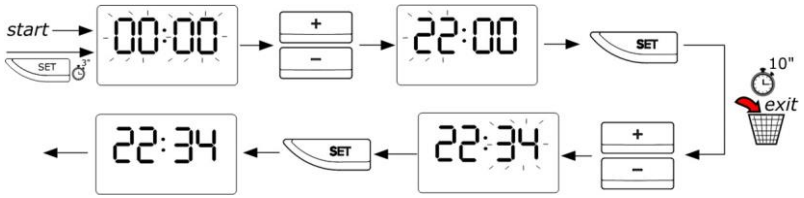

Натисніть – + налаштування коректної години та SET для підтвердження. Натисніть + – знов щоб налаштувати хвилини SET для підтвердження.

Якщо година не встановлена, кнопка УВІМК./ВИМК. блиматиме.

7.9 Інформаційне меню

Інформаційне меню дозволяє візуалізувати дані для моніторингу продукту.
Щоб увійти до меню, переконайтеся, що виріб УВІМКНЕНО, і затисніть MODE

Тисніть – та + щоб вибрати параметри U1...U5

Після визначення потрібного параметра натисніть кнопку, SET а після цього тисніть кнопки – та + для зміни значення. Щоб повернутися до вибору параметрів, натисніть знову MODE
(Прилад автоматично вийде з меню, якщо протягом 10 секунд не буде натиснуто жодної клавіші).

Параметр	Назва	Опис параметру
U1	NIGHT	Стан функції «Ніч» (див. розділ 7.5)
U2	COOLING	Стан функції охолодження (див. розділ 7.6)
U3	ANTIBACTERIAL	Стан функції захисту від легіонел (див. розділ 7.11)
U4	T Safety Max	Стан максимально можливого налаштування температури
U5	Reset Auto	Скидання алгоритму i-MEMORY

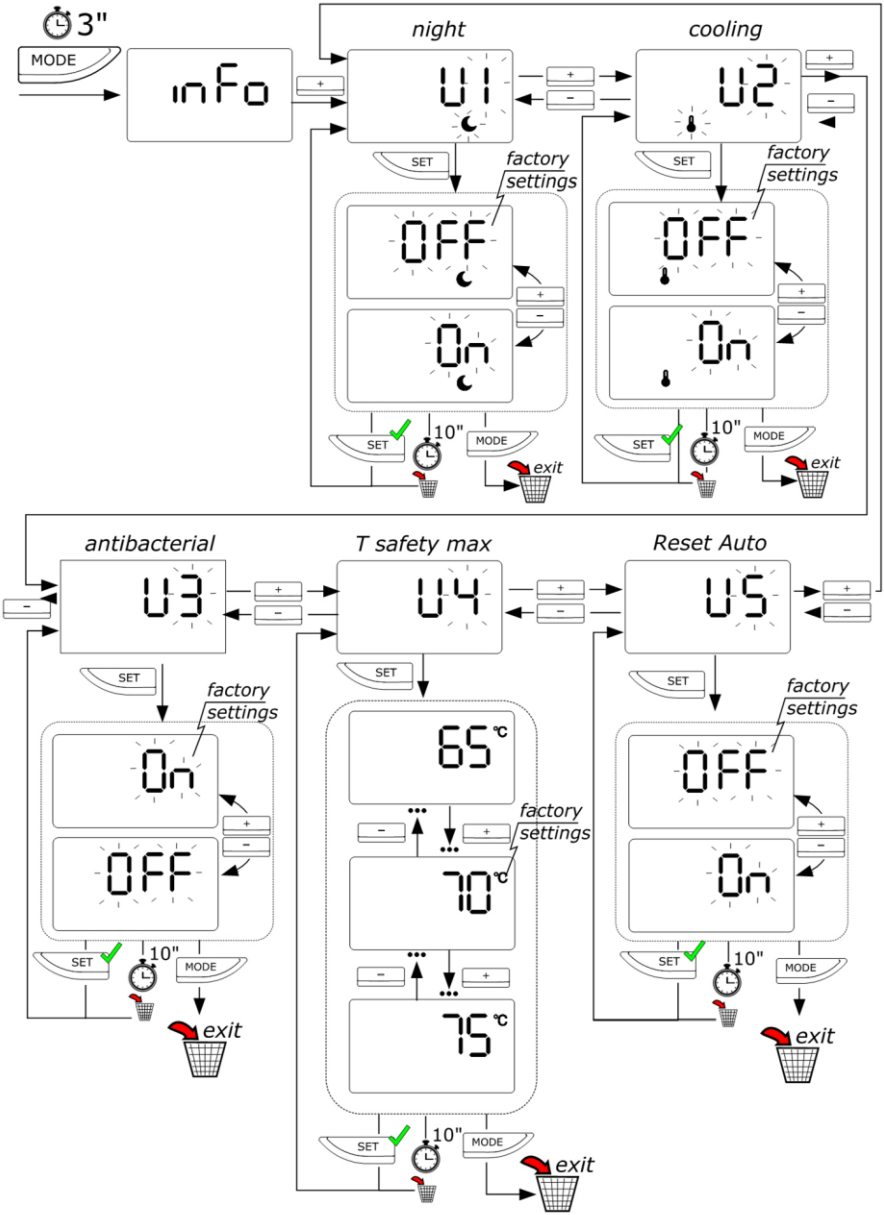
3"
MODE
inFo
night
U1
cooling
U2
SET
factory settings
OFF
On
10"
MODE
exit
antibacterial
U3
T safety max
U4
Reset Auto
U5
65°C
70°C
75°C

7.10 Меню інсталятора

⚠	УВАГА: НАСТУПНІ ПАРАМЕТРИ ПОВИННІ БУТИ НАЛАШТОВАНІ КВАЛІФІКОВАНИМ ПЕРСОНАЛОМ.

Деякі налаштування приладу можна змінити через меню інсталятора. Щоб отримати доступ до цього меню, виконайте такі дії.:

1) Натисніть кнопки MODE та +
2) При появі коду P222, введіть P234 за допомогою − та + та натисніть SET для підтвердження
3) Натисніть − і + для вибору параметра P, який потрібно змінити, і натисніть SET для підтвердження
4) Натисніть − і + для зміни параметру і після цього тисніть SET для підтвердження або MODE для виходу без збереження змін
5) Тисніть MODE щоб вийти з меню інсталятора, або зачекайте 60 секунд

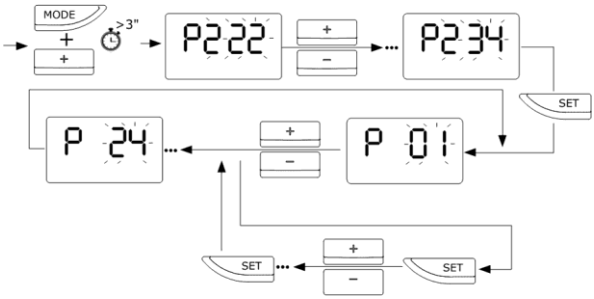

Параметр	Назва	Опис параметра
P01	RESET	Скидання всіх заводських налаштувань.
P02	NIGHT function	Активація/деактивація функції NIGHT
P03	COOLING function	Активація/деактивація функції ОХОЛОДЖЕННЯ
P04	ANTIBACTERIAL	Активація/деактивація функції захисту від легіонерської хвороби (увімкнення/вимкнення). Див. розділ 7.11
P05	T SET MAX	Максимально досяжна температура водонагрівача
P06	T COMFORT	Визначення діапазону температур функції i-MEMORY
P07	TANK VOL	Визначення потужності водонагрівача
P08	TANK OPTIONS	Перевірте вихід конденсату високого тиску резервуара (додаткове обладнання)
P09	SW_VERSION	Відображає версію програмного забезпечення електронної плати
P10	T LOW	Значення температури води в низькому положенні
P11	T HIGH	Значення температури води в проміжному положенні
P12	T DOME	Значення температури води у верхньому положенні
P13	T AIR	Показник температури датчика повітря
P14	T EVAP	Показник температури датчика випарника
P15	HP HOURS	Відображення часу роботи теплового насоса
P16	HE HOURS	Відображення часу роботи нагрівального елемента
P17	HP CYCLE	Відображення кількості циклів теплового насоса
P18	ERRORS HISTORY	Відображення історії помилок
P19	NIGHT START	Визначення часу початку функції НІЧ (відображається лише якщо увімкнено функцію НІЧ (P02))

P20	NIGHT END	Визначення часу зупинки функції НІЧ (відображається лише якщо увімкнено функцію НІЧ (P02))
P21	T COOL	Визначення температури активації функції ОХОЛОДЖЕННЯ (див. розділ 7.6) (відображається лише за умови увімкнення функції ОХОЛОДЖЕННЯ (P03))
P22	T COOL HISTORY	Визначення діапазону температур для функції ОХОЛОДЖЕННЯ (див. розділ 7.6) (відображається лише за умови увімкнення функції ОХОЛОДЖЕННЯ (P03))
P23	T ANTIBACTERIAL	Визначення температури, яка має бути досягнута для виконання функції захисту від легіонель (див. розділ 7.11) (відображається лише за умови увімкнення АНТИБАКТЕРІАЛЬНОГО (P04))
P24	Wi-Fi	Активація модуля WiFi, за замовчуванням увімкнена. Якщо P24 вимкнено, пристрій вимикає функцію Wi-Fi та кнопку , що працюватиме як BOOST.
P25	CONTINUOUS BOOST	Активація функції підвищення потужності в безперервному режимі (див. розділ 7.4)
P26	F ANTB	Повторення кожні [1-30] днів протягом антибактеріального циклу, якщо він активний

7.11 Захист від легіонели (функція активується лише через меню інсталятора)

Водонагрівач має повністю автоматизовану функцію захисту від легіонельозу, яку можна вимкнути за допомогою параметра U3 в інформаційному меню. Цикл санітарної обробки підігріває воду у виробі до температури санітарної обробки 60°C (регулюється до 75°C за допомогою параметра P23 у меню інсталятора), якщо протягом попередніх тридцяти днів виріб не досяг і не підтримував температуру 60°C протягом принаймні однієї години.

Цикл також активується щоразу, коли виріб був відключений від електромережі протягом принаймні 2 годин.
Оскільки ці температури можуть спричинити опіки, рекомендується використовувати термостатичний змішувач.
Під час циклу захисту від легіонельозу на дисплеї чергуватиметься повідомлення та температура.
Після завершення циклу захисту від легіонельозу температура залишатиметься на початковому значенні.
Щоб перервати цю функцію, двічі натисніть кнопку ON/OFF..

7.12 Налаштування за замовчуванням

Прилад виготовляється з низкою режимів, функцій або значень за замовчуванням, як зазначено в таблиці нижче.

	Параметр	Діапазон	Заводські налаштування
	i-MEMORY режим	ON / OFF	ON
P02	Нічний режим	ON / OFF	OFF
P03	Охолодження	ON / OFF	OFF
P04	Антилегіонела	ON / OFF	ON
	Встановлення температури		53 °C
P05	Макс. встановлювана температура за допомогою нагрівального елемента	65 – 75 °C	70°C
P06	Мінімальна встановлена температура (COMFORT)	40 – 53 °C	50°C
P07	Об'єм котла	80 /100	80 /100
P08	Перевірка виходу конденсату з резервуара	ON / OFF	ON
P19	Початок нічних годин (NIGHT START)	20:00 – 02:00	23:00
P20	Визначення часу зупинки в нічний час (NIGHT END)	04:00 - 10:00	06:00
P21	Мінімальна температура повітря для активації функції охолодження	10 – 26	17 °C
P22	Гістерезис для активації функції охолодження	1 – 5 °C	2 °C
P23	Діапазон температур, який потрібно досягти для активації функції ANTIGIONELLA	60 – 75 °C	OFF
P24	Наявність модуля Wi-Fi	ON / OFF	ON

	Функція антифризу	16 °C	16 °C
P25	Безперервне підвищення	ON/OFF	ON
P26	Антибактеріальна частота	1-30 days	30 days

7.13 Антифриз

Якщо температура води в баку падає нижче 5 °C під час роботи пристрою, нагрівальний елемент (1200 Вт) автоматично активується для нагрівання води до 16 °C.

7.14 Розморожування

Ця функція дозволяє випарнику розморожуватися, вимикаючи тепловий насос і залишаючи вентилятор увімкненим.

7.15 Помилки

Помилки, які можуть виникати під час роботи, можуть бути енергозалежними (якщо стан помилки не виникає повторно) або енергозалежними (їх необхідно усунути вручну або за допомогою втручання техніка).

Щойно виникає несправність, прилад переходить у режим несправності, кнопка УВІМК./ВИМК. блимає, а на дисплеї відображається код помилки. Водонагрівач продовжуватиме подавати гарячу воду, якщо несправність впливає лише на один із двох нагрівальних блоків, активуючи тепловий насос або нагрівальний елемент..

Щоразу, коли на виробі відображається повідомлення про помилку, вимкніть, а потім увімкніть прилад за допомогою кнопки УВІМК./ВИМК.; якщо повідомлення про помилку з'являється знову, зверніться до служби технічної підтримки.

ПОПЕРЕДЖЕННЯ: Перш ніж вживати будь-яких заходів щодо виробу, дотримуючись наведених нижче інструкцій, переконайтеся, що електричне з'єднання між компонентами та материнською платою правильне, а також що датчики NTC у відповідних корпусах розташовані правильно..

Перед кожним технічним обслуговуванням: уважно прочитайте процедури перевірки, описані в Технічному посібнику				
Код помилки	**Причина**	**Стан нагрівального елемента**	**Стан теплового насоса**	**Що робити**
Ключ розшифрування кодів контуру насоса				
09	Датчик температури повітря NTC: коротке замикання або розрив ланцюга	ON	OFF	Натисніть клавішу ON/OFF двічі та перевірте, чи повторюється помилка. Перевірте та, за потреби, відремонтуйте вузол датчика повітря. Якщо помилка знову з'явиться – замініть датчик.
10	Датчик температури випарника NTC: коротке замикання або розрив ланцюга	ON	OFF	Натисніть клавішу ON/OFF двічі та перевірте, чи повторюється помилка. Перевірте та, за потреби, відремонтуйте вузол датчика температури випарника. Якщо помилка знову з'явиться – замініть датчик.
11	Проблема з датчиком NTC. Температура повітря/випарника.	ON	OFF	Натисніть клавішу ON/OFF двічі та перевірте, чи повторюється помилка. Перевірте та, за потреби, відремонтуйте вузол датчика температури випарника. Якщо помилка знову з'явиться – замініть датчик.
21	Проблема з холодоагентом	ON	OFF	Перевірте роботу датчика випарника та вентилятора. Перевірте наявність витоку холодоагенту за допомогою «sniffer» (детектора витоків).

141	Проблема з вентилятором	ON	OFF	Перевірте вентилятор, щоб упевнитися у правильності збирання та підключення електричних з'єднань. Якщо вентилятор не працює – замініть його.
Таблиця кодів контуру гарячого водопостачання				
218	Високий рівень сигналу датчика NTC: коротке замикання або розрив ланцюга	ON	OFF	Перевірте та, за потреби, відкоригуйте підключення датчика до основної плати. Якщо датчик не працює – замініть його.
230	Датчик NTC середнього/низького рівня (зона нагрівального елемента): коротке замикання або розрив ланцюга	OFF	OFF	
231	Датчик NTC середнього/низького рівня (зона нагрівального елемента): захист активовано (1-й рівень)	OFF	OFF	
232	Датчик NTC низького рівня (зона нагрівального елемента): захист активовано (2-й рівень)	OFF	OFF	
240	Анод з прикладеним струмом: коротке замикання	OFF	OFF	Скиньте виріб, натиснувши клавішу ON/OFF двічі. Якщо помилка повториться – замініть основну плату.
241	Анод з прикладеним струмом: розрив ланцюга	OFF	OFF	Перевірте наявність води в приладі та, за потреби, наповніть його. Перевірте та відкоригуйте підключення анода до основної плати. Перевірте й за потреби виправте з'єднання на фланці: чорний провід на анод, білий – на «землю».

Ключ розшифрування кодів електронного контуру				
314	Повторне натискання ON/OFF	OFF	OFF	Зачекайте щонайменше 15 хвилин перед розблокуванням приладу. Натисніть клавішу ON/OFF двічі.
321	Проблема з основною платою	OFF	OFF	Скиньте виріб, натиснувши клавішу ON/OFF двічі. Якщо помилка повториться – замініть основну плату.
333	Помилка плати Wi-Fi	ON	ON	Скиньте виріб, натиснувши клавішу ON/OFF двічі. Якщо помилка повториться – замініть кабель зв'язку MB – Wi-Fi. Якщо знову повториться – замініть плату Wi-Fi.

7.16 Функція Wi-Fi

Налаштування Wi-Fi

Для детальної інформації щодо конфігурації Wi-Fi та процедури реєстрації продукту див. доданий Короткий посібник із підключення..

- **Створення облікового запису**
  1. Спершу завантажте та встановіть спеціальний додаток на свій мобільний телефон (назва додатку вказана у короткому посібнику).
  2. Відкрийте додаток, натисніть кнопку SIGN UP і заповніть усі поля.
  3. Відкрийте лист із підтвердженням реєстрації у своїй поштовій скриньці та натисніть на посилання для активації облікового запису користувача.
- **Конфігурація Wi-Fi та реєстрація продукту**
  1. Натисніть кнопку Wi-Fi індикатор Wi-Fi почне блимати повільно.
  2. Натисніть кнопку Wi-Fi ще раз і утримуйте 5 секунд – індикатор Wi-Fi почне блимати швидко (13 спалахів на секунду). При цьому на дисплеї з'явиться іконка AP (див. рис.).
  3. Увійдіть у додаток та дотримуйтесь підказок майстра налаштувань.
  4. З'єднання вважається успішним, коли:
     - іконка AP зникає, а на дисплеї з'являється іконка Wi-Fi;
     - індикатор Wi-Fi світиться постійно;
     - у додатку з'являється повідомлення про успішну реєстрацію.

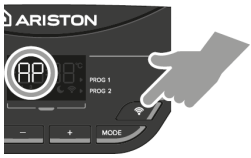

Якщо з'єднання не вдалось, уважно перевірте та повторіть вищезазначені кроки.

Примітка: пароль не може містити китайські ієрогліфи. Якщо вони присутні – змініть пароль..

- **Інтерфейс додатку**

У додатку передбачені наступні функції (див. рис. 14)):

- On/Off (A, рис. 14);
- Режими: i-MEMORY, GREEN, PROGRAMMING та BOOST (B, рис. 14);
- Крутилка для регулювання температури. Натисніть і проведіть для збільшення чи зменшення бажаної температури або використовуйте кнопки + та –. Встановлена температура відображається червоним (наприклад, 45°), а фактична температура в баку – сірим (наприклад, 32°) (C, рис. 14);
- Кількість доступних душів (D, рис. 14);
- Кнопка для сторінки налаштувань (E, рис. 14). Провівши вправо, можна переглянути інші сторінки. Sliding on the right other pages are available.

- **Опис статусів підключення**

Кнопка Wi-Fi		
	On	модуль Wi-Fi підключений до домашньої мережі.
	Повільне блимання	модуль Wi-Fi виконує підключення до домашньої мережі.
	Швидке блимання	модуль Wi-Fi уже активований.
	Off	функція Wi-Fi вимкнена.
Іконки на дисплеї		
AP	Текст AP	модуль Wi-Fi активований і готовий до підключення до домашньої мережі.
	Іконка Wi-Fi	підключення до додатку успішне, можна керувати пристроєм.

8 ПРАВИЛА ТЕХНІЧНОГО ОБСЛУГОВУВАННЯ (для уповноваженого персоналу)

УВАГА! Уважно дотримуйтесь загальних попереджень та правил безпеки, перелічених у попередніх розділах, суворо дотримуючись положень, що там містяться.

Усі операції з технічного обслуговування та втручання повинні виконуватися кваліфікованим персоналом (який має необхідну підготовку відповідно до чинного законодавства).

Після проведення планового чи позапланового технічного обслуговування рекомендується промити бак, щоб видалити залишкові домішки..

8.1 Зливання води з приладу

Прилад необхідно злити з води, якщо його залишають неактивним у приміщенні, де може замерзати, та/або у разі тривалої невикористання. За потреби спорожніть прилад наступним чином:

- Закрийте запірний вентиль, якщо він встановлений, або центральний кран побутової водопровідної мережі.
- Відкрийте кран гарячої води (умивальник або ванна).
- Відкрийте кран на запобіжному пристрої (у країнах, що визнають EN 1487) або спеціальний кран, встановлений на Т-подібному з'єднанні, як описано в пункті 4.3..

8.2 Регулярне технічне обслуговування

Рекомендується раз на рік очищати випарник для видалення пилу та засмічень. Для доступу до випарника потрібно відкрутити гвинти з передньої кришки.Очистіть випарник гнучкою щіткою, обережно, щоб не пошкодити його. Якщо пластина деформована – випряміть її за допомогою гребінця для ребер (з роздільником 1,6 мм). Переконайтеся, що решітка повністю чиста. Перевірте, щоб трубка для зливу конденсату не була заблокована. Використовуйте лише оригінальні запасні частини.

Після планового або позапланового технічного обслуговування рекомендується наповнити резервуар приладу водою та повністю спорожнити його, щоб видалити будь-які залишки забруднень.

8.3 Усунення несправностей

Проблема	Можлива причина	Що робити
Подана вода холодна або недостатньо гаряча	Низьке налаштування температури	Підвищіть налаштування температури води
	Несправність машини	Перевірте наявність помилок на дисплеї та дотримуйтесь інструкцій у таблиці «Помилки»
	Відсутнє електроживлення, проводи від'єднані або пошкоджені	Перевірте напругу на клемах живлення, стан проводів і з'єднань
	Недостатній повітряний потік до випарника	Регулярно очищайте решітки та канали
	Продукт вимкнений	Перевірте живлення від мережі. Увімкніть продукт
	Використовується велика кількість води під час нагрівання продукту	
	Помилка датчиків	Перевірте помилки 210, 230, навіть випадкові
Вода закипає (можливий вихід пари з кранів)	Високий рівень накипу в бойлері та компонентах	Відключіть живлення, спорожніть прилад, зніміть фланець нагрівального елемента та очистіть бойлер від накипу, дотримуючись обережності, щоб не пошкодити емаль та нагрівальний елемент. Зберіть виріб у початковій конфігурації. Рекомендується замінити прокладку фланця
	Помилка датчиків	Перевірте помилки 210, 230, навіть випадкові

Знижена робота теплового насоса, електронагрівальний елемент працює майже безперервно	Температура повітря поза діапазоном	Робота залежить від кліматичних умов
	Установка не відповідає вимогам електроживлення (занадто низька напруга)	Забезпечте живлення продукту правильною напругою
	Випарник засмічений або заморожений	Перевірте стан випарника, решітки та каналів, щоб упевнитися, що вони чисті
	Проблеми з контуром теплового насоса	Перевірте дисплей на наявність повідомлень про помилки
Недостатній потік гарячої води	Витоки або засмічення в гідравлічному контурі	Перевірте контур на витоки, перевірте стан дефлектора на трубі холодної води
Витік води із запобіжного клапана тиску	Нормально, якщо під час фази нагрівання пристрій виділяє трохи води	Щоб запобігти витіканню води, необхідно встановити розширювальний бак у систему подачі. Якщо витік триває навіть після фази нагрівання, перевірте калібрування пристрою та тиск у мережі водопостачання. Увага: ніколи не перекривайте випускний отвір пристрою!
Підвищений рівень шуму	Наявність внутрішньої перешкоди	Перевірте та очистіть вентилятор та інші рухомі частини, які можуть спричиняти шум
	Деякі компоненти вібрують	Перевірте компоненти, з'єднані за допомогою рухомих кріплень, переконайтеся, що гвинти добре затягнуті
Проблеми з відображенням дисплея або дисплей вимикається	Відмова живлення	Перевірте живлення від мережі
Від продукту йде неприємний запах	Відсутній сифон або він порожній	Встановіть сифон. Переконайтеся, що він містить необхідну кількість води
Незвично високі витрати електроенергії порівняно з очікуваними	Витоки або часткове засмічення в контурі холодоагенту	Увімкніть продукт у режимі теплового насоса, використайте детектор витоків R134a, щоб переконатися у відсутності витоків
	Несприятливі умови довкілля чи установки	
	Випарник частково засмічений	Перевірте стан випарника, решітки та каналів, щоб упевнитися, що вони чисті
	Невідповідна установка	
Інше	Зверніться до технічної служби	

8.4 Планове технічне обслуговування, що виконується користувачем

Рекомендується промити прилад після кожного планового чи позапланового технічного обслуговування.

Запобіжний пристрій тиску необхідно регулярно перевіряти в роботі, щоб переконатися, що він не засмічений, і видаляти можливі відкладення накипу.

Переконайтеся, що трубка зливу конденсату не має перешкод.

8.5 Утилізація водонагрівача

Прилад містить холодоагент типу R134a, який не можна випускати в атмосферу. У разі остаточного виведення водонагрівача з експлуатації утилізацію повинні здійснювати лише кваліфіковані спеціалісти.

Цей продукт відповідає Директиві WEEE 2012/19/EU.

Символ перекресленого сміттєвого контейнера на приладі та його упаковці вказує, що наприкінці терміну служби продукт необхідно утилізувати окремо від іншого сміття. Користувач повинен здати обладнання до спеціалізованого пункту збору електротехнічних та електронних відходів після закінчення його терміну служби.

Або обладнання може бути повернене продавцю під час придбання нового еквівалентного приладу. Електронне обладнання розміром менше 25 см можна здати в будь-який магазин електронного обладнання з торговою площею не менше 400 м² — безкоштовно і без зобов'язання придбавати новий продукт..

Сортування відходів для переробки, утилізації та екологічно безпечного знищення сприяє запобіганню шкоді довкіллю та сприяє повторному використанню/переробці. Для отримання детальнішої інформації щодо наявних систем збору зверніться до місцевої служби утилізації відходів або в магазин, де було придбано продукт..

Шановний Клієнте,

Ми хочемо подякувати вам за вибір нашого гібридного електричного водонагрівача. Ми сподіваємося, що він зможе задовольнити всі ваші очікування та протягом багатьох років забезпечуватиме найкращий сервіс і максимальну економію енергії.

Наша група дійсно приділяє багато часу, зусиль та фінансових ресурсів створенню інновацій, які сприяють енергоефективності наших продуктів.

Зробивши цей вибір, ви продемонстрували свідомість та увагу до обмеження споживання енергії, що безпосередньо пов'язано з екологічними проблемами.

Наше постійне прагнення створювати інноваційні та ефективні продукти разом із вашим відповідальним ставленням до раціонального використання енергії можуть активно сприяти збереженню довкілля та природних ресурсів.

Зберігайте цю інструкцію з особливою увагою — вона створена для того, щоб інформувати, попереджати та радити вам щодо правильного використання та обслуговування приладу. Наша місцева сервісна служба завжди повністю у вашому розпорядженні для задоволення будь-яких ваших потреб.

ВСТУП

Ця інструкція призначена для монтажника та кінцевого користувача, які відповідно повинні здійснити монтаж та експлуатацію гібридного електричного водонагрівача. Недотримання вказівок цього посібника призводить до втрати права на гарантію

Ця інструкція є невід'ємною та обов'язковою частиною приладу. Користувач повинен зберігати її з належною обережністю, і вона завжди має супроводжувати прилад, навіть у випадку передачі іншому власнику чи користувачу та/або перенесення до іншої установки.

Щоб правильно та безпечно користуватися приладом, монтажнику та користувачу (відповідно до їхньої компетенції) необхідно ознайомитися з інструкціями та попередженнями, наведеними в цьому посібнику, оскільки він містить важливу інформацію з безпеки, монтажу, експлуатації та обслуговування.

Ця інструкція поділена на чотири частини:

- **ПРАВИЛА БЕЗПЕКИ**

  Цей розділ містить правила безпеки, яких необхідно дотримуватися.

- **ЗАГАЛЬНА ІНФОРМАЦІЯ**

  У цій частині наведено всю корисну загальну інформацію, що стосується опису водонагрівача та його технічних характеристик, а також інформацію щодо використання символів, одиниць вимірювання та технічних термінів. У цьому розділі також подано технічні дані та габарити водонагрівача..

- **ТЕХНІЧНІ ВКАЗІВКИ ДЛЯ МОНТАЖНИКА**

  Ця частина призначена для монтажника. Вона містить усі вказівки та вимоги, яких має дотримуватись кваліфікований спеціаліст для правильної установки..

- **ІНСТРУКЦІЇ З ЕКСПЛУАТАЦІЇ ТА ОБСЛУГОВУВАННЯ ДЛЯ КОРИСТУВАЧА**

  Ця частина призначена для кінцевого користувача та містить усю необхідну інформацію для правильного функціонування приладу, періодичних перевірок та обслуговування, яке може виконувати сам користувач

З метою покращення якості своєї продукції виробник залишає за собою право змінювати без попередження дані та зміст цього посібника.

Задля полегшення розуміння вмісту цей посібник перекладено кількома мовами й він призначений для різних країн; усі ілюстрації наведено наприкінці цього посібника й вони є спільними для всіх мовних версій..

1

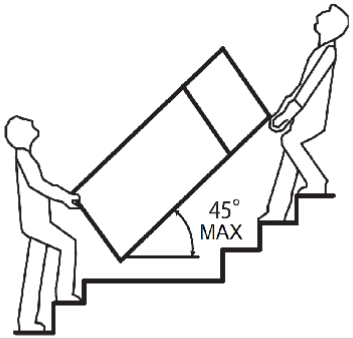
45°
MAX

2

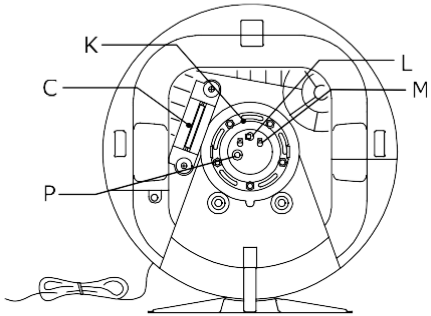
K
L
C
M
P

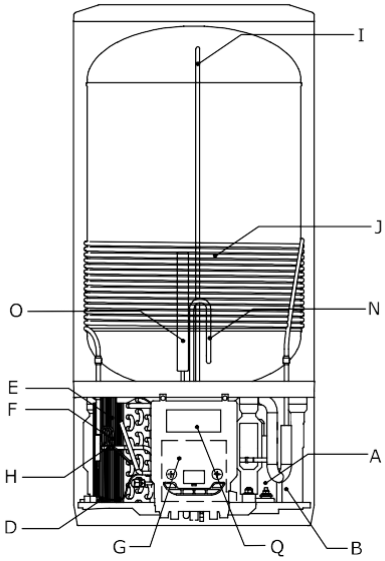
I
J
O
N
E
F
A
H
D
G
Q
B

3a

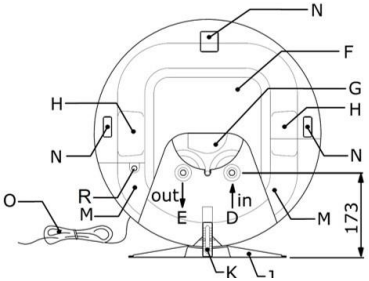
N
F
G
H
H
N
N
O
R
M
out
E
in
D
M
173
K
L

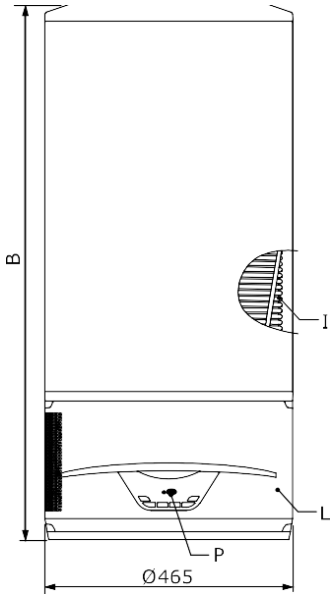
B
I
L
P
Ø465

3b

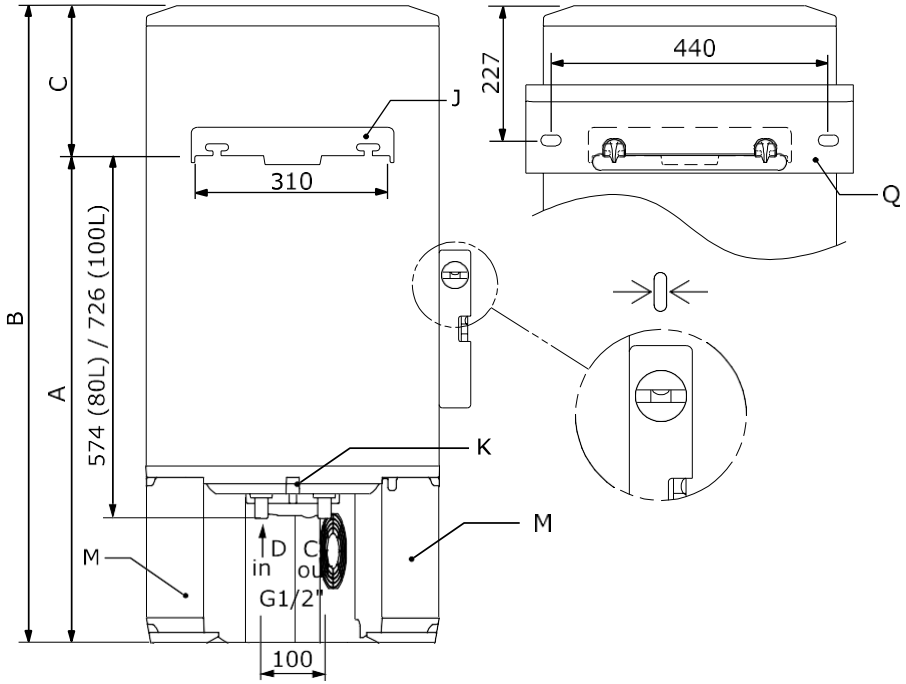
C
B
A
574 (80L) / 726 (100L)
310
J
227
440
Q
K
M
M
D
in
C
ou
G1/2"
100

4

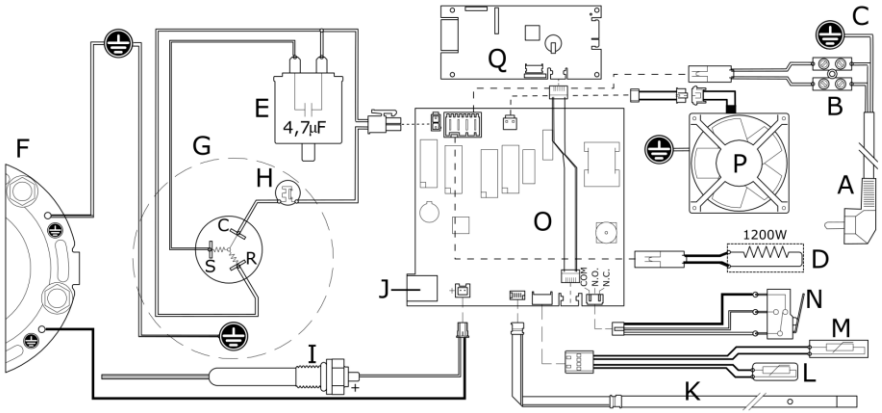
Q
C
B
E
4,7µF
G
F
H
P
A
O
C
S
R
1200W
D
J
COM
N.O.
N.C.
N
M
I
L
K

5

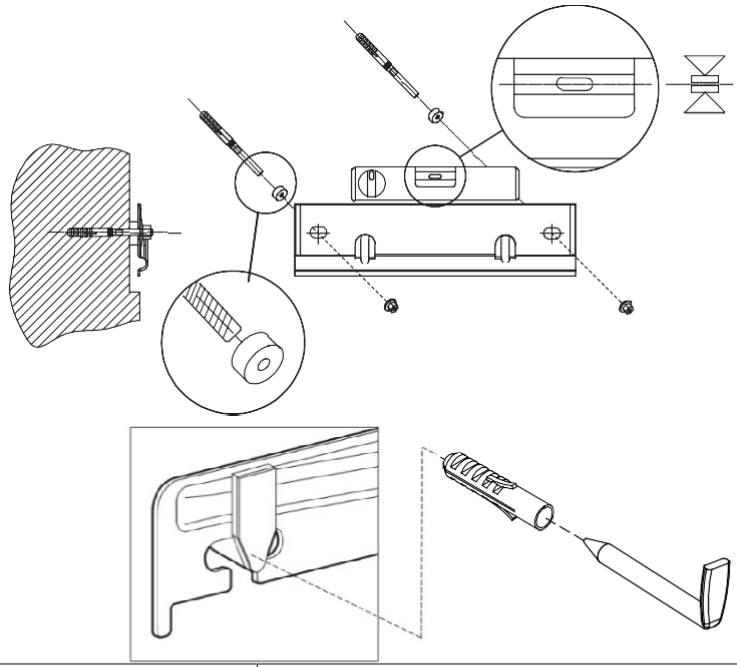

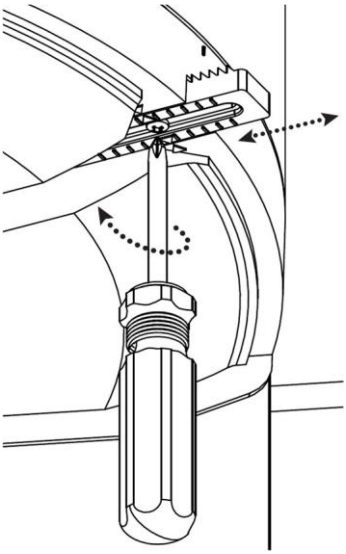

6

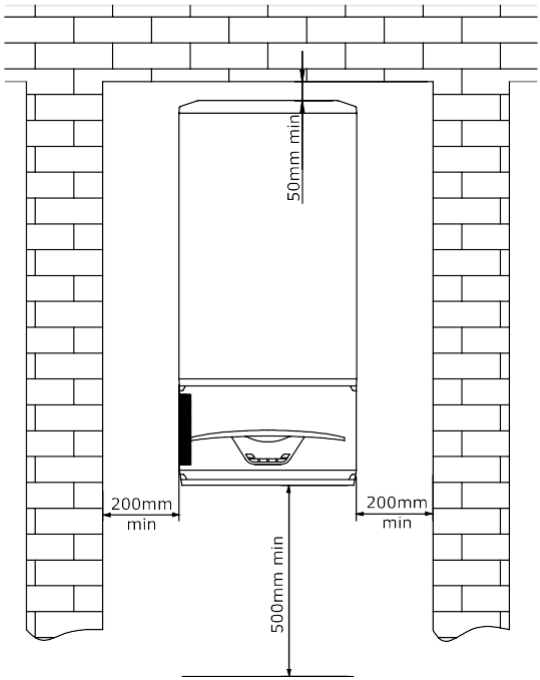

7

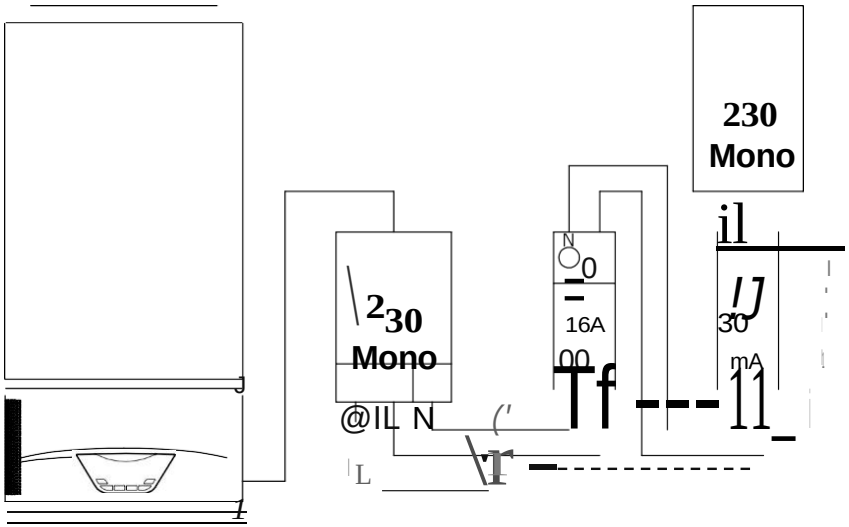

8

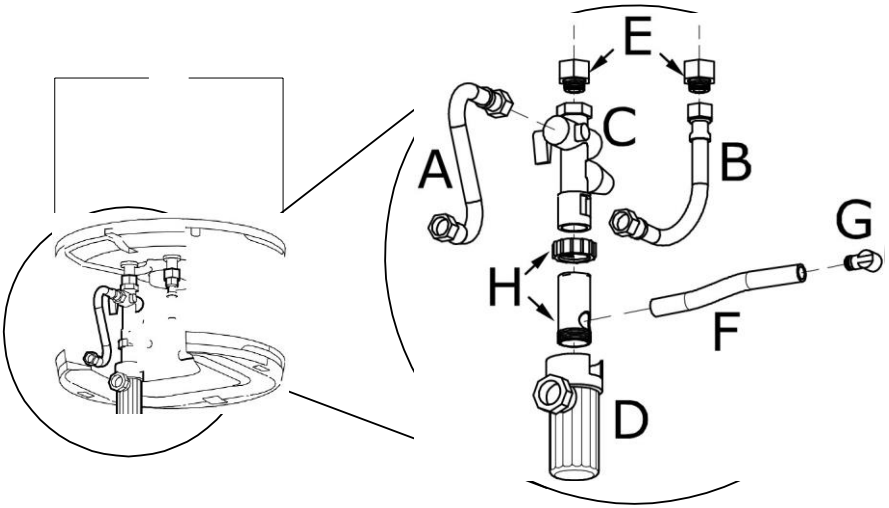

9

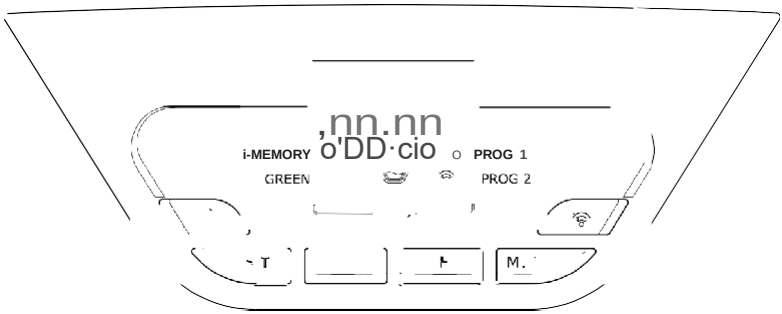

10

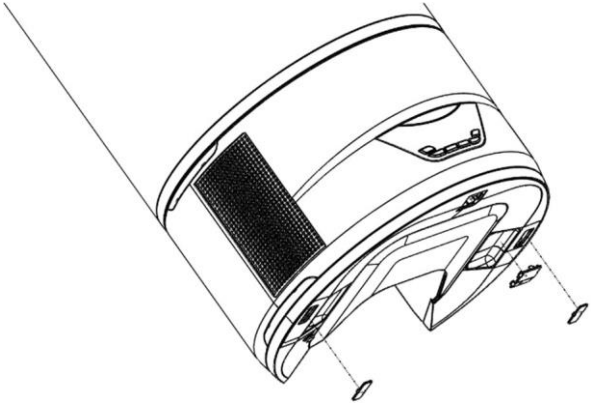

11

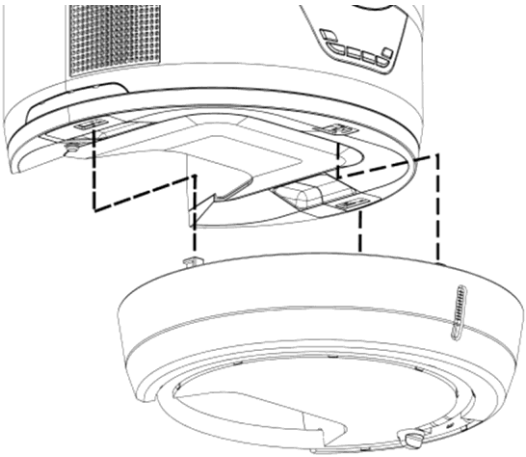

12

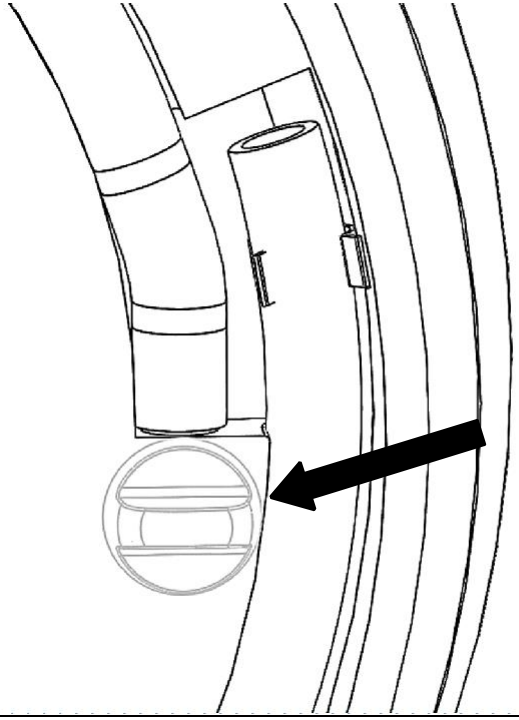

13

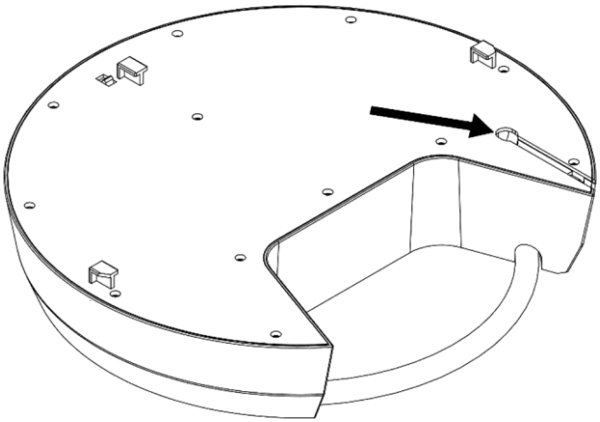

14

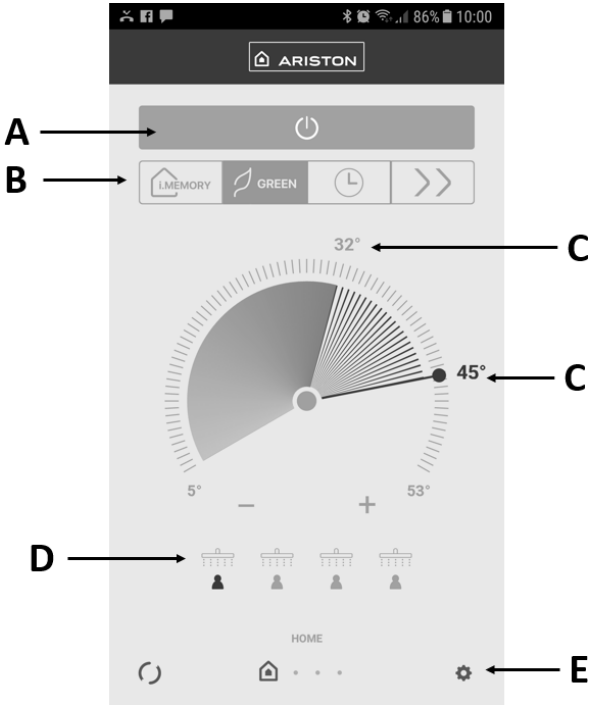

ARISTON GROUP

АРІСТОН УКРАЇНА
вул. Книшова Академіка, будинок 6Л. корпус 5
Київ, 031002, Україна
тел.: 0 800 300 073

ariston.com