ARISTON

The home of sustainable comfort

ІНСТРУКЦІЯ КОРИСТУВАЧА
ЕЛЕКТРИЧНИЙ ВОДОНАГРІВАЧ

ARISTON INITIO / ARI

I - CARACTERISTIQUES TECHNIQUES	РОЗМІРИ мм										
I - TECNISCHE KENMERKEN MODELLEN	AFMETINGEN IN mm										Netto gewicht
I - TECNISCHE MERKMALE MODELLE	ABMESUUNGEN IN mm										Netto gewicht
I - ТЕХНІЧНІ ХАРАКТЕРИСТИКИ	РОЗМІРИ в mm										ВАГА
		A	B	C	D	E	ØF	G	H	J	L	kg
VERTICAL - VERTIKAAL / VERTIKAL - VERTICALE												
	050 VERT 470 STEA MO(-A) EU	410	-	560	160	120	470	485	G1/2"	-	-	17
	075 VERT 470 STEA MO(-A) EU	590	-	760	230	175	470	485	G3/4"	-	-	23
	100 VERT 505 STEA MO EU	560		835	230	175	505	515	G3/4"	-	-	31
	150 VERT 505 STEA MO EU	1050	800	1160	230	175	505	515	G3/4"	-	-	39
	200 VERT 505 STEA MO EU	1050	800	1463	230	175	505	515	G3/4"	-	-	47
	100 VERT 530 HPC/ZEN/STEA MO(-A) EU	560	-	835	230	175	530	545	G3/4"	-	-	32
	150 VERT 530 HPC/ZEN/STEA MO(-A) EU	1050	800	1160	230	175	530	545	G3/4"	-	-	40
	200 VERT 530 HPC/ZEN/STEA MO(-A) EU	1050	800	1463	230	175	530	545	G3/4"	-	-	49
	100 VERT 560 HPC/QUIE/STEA MO/ MT B EU	530	-	770	230	175	560	575	G3/4"	-	-	31
	150 VERT 560 HPC/QUIE/STEA MO/ MT B EU	750	500	1010	230	175	560	575	G3/4"	-	-	39
	200 VERT 560 HPC/QUIE/STEA MO/MT B EU	1050	800	1280	230	175	560	575	G3/4"	-	-	47
	250 VERT 560 HPC/QUIE/STEA MO/TR EU	1050	800	1550	230	175	560	575	G3/4"	-	-	61
	GAMME BLINDEE - BARKERBUIS GAMMA - GESCHLOSSENE AUSFÜHRUNG - STEEL ALLOY ELEMENT											
	050 VERT 470 THER MO(-A) EU	410	-	560	160	120	470	485	G1/2"	-	-	17
	075 VERT 470 THER MO(-A) EU	590	-	760	230	175	470	485	G3/4"	-	-	23
	100 VERT 530 THER MO(-A) EU EU	560	-	835	230	175	530	545	G3/4"	-	-	32
	150 VERT 530 THER MO/TR(-A) EU	1050	800	1160	230	175	530	545	G3/4"	-	-	40
	200 VERT 530 THER MO/TR(-A) EU	1050	800	1463	230	175	530	545	G3/4"	-	-	49
	100 VERT560 THER MO EU	530	-	770	230	175	560	575	G3/4"	-	-	29
	150 VERT560 THER MO EU	750	500	1010	230	175	560	575	G3/4"	-	-	37
	200 VERT560 THER MO EU 1050 800 **GAMME STEATITE -**			1280	230	175	560	575	G3/4"	-	-	45
HORIZONTAL BAS/BOTTOM- HORIZONTAAL LOWER	**STEATITE GAMMA - SERIESTEATIT - CERAMIC**											
	100 HORB 560 STEA MO EU	-	280	750	320	-	560	575	G3/4"	260	-	30
	150 HORB 560 STEA MO EU	-	500	1010	460	-	560	575	G3/4"	260	-	38
	200 HORB 560 STEA MO EU	-	800	1270	580	-	560	575	G3/4"	260	-	46
	GAMME BLINDEE - BARKERBUIS GAMMA - GESCHLOSSENE AUSFÜHRUNG - STEEL ALLOY ELEMENT											
	075 HORB 505 THER MO EU	-	325	670	260	-	505	575	G3/4"	260	-	24
	100 HORB 560 THER MO EU	-	280	750	320	-	560	575	G3/4"	260	-	30
	150 HORB 560 THER MO EU	-	500	1010	460	-	560	575	G3/4"	260	-	38
	200 HORB 560 THER MO EU	-	800	1270	580	-	560	575	G3/4"	260	-	46
HORIZONTAL DROIT- HORIZONTAAL LAT	**GAMME BLINDEE - BARKERBUIS GAMMA - GESCHLOSSENE AUSFÜHRUNG - STEEL ALLOY ELEMENT**											
	075 HORD 505 THER MO EU	590	370	760	230	195	505	515	G3/4"	-	-	24
	100 HORD 530 THER MO EU	560	345	835	230	185	530	545	G3/4"	-	-	32
	150 HORD 530 THER MO EU	1050	800	1160	230	185	530	545	G3/4"	-	-	40
	200 HORD 530 THER MO EU	1050	800	1463	230	185	530	545	G3/4"	-	-	49
	100 HORD 570 THER MO EU	530	280	760	230	180	570	585	G3/4"	-	-	31
	150 HORD 570 THER MO EU	750	500	1020	230	180	570	585	G3/4"	-	-	39
	200 HORD 570 THER MO EU	1050	800	1285	230	180	570	585	G3/4"	-	-	45
SUR SOCLE - OP SOKKEL - AUF SOCKEL - FREE STANDING - SU ZOCCOLO	**GAMME STEATITE & HPC/QUIE/ZEN - STEATITE GAMMA &HPC/QUIE/ZEN - SERIESTEATIT & HPC/QUIE/ZEN - CERAMIC CORE ELEMENT & HPC/QUIE/ZEN**											
	200 STAB 570 HPC/QUIE/ZEN/STEA MO(-A) EU	-	-	1300	-	-	570	630	G3/4"	-	365	55
	250 STAB 570 HPC/QUIE/ZEN/STEA MO(-A) EU	-	-	1560	-	-	570	630	G3/4"	-	365	64
	300 STAB 570 HPC/QUIE/ZEN/STEA MO/TM(-A) EU	-	-	1820	-	-	570	630	G3/4"	-	365	77
	250 STAB 570 HPC MO(-A) EU	-	-	1690	-	-	570	660	G3/4"	-	395	55
	270 STAB 570 HPC/MO/TM/MT EU	-	-	1800	-	-	570	660	G3/4"	-	395	64
	300 STAB 570 HPC MO(-A) EU	-	-	1970	-	-	570	660	G3/4"	-	395	77
	GAMME BLINDEE - BARKERBUIS GAMMA - GESCHLOSSENE AUSFÜHRUNG - STEEL ALLOY ELEMENT											
	200 STAB 570 THER MO(-A) EU	-	-	1300	-	-	570	630	G3/4"	-	365	51
	250 STAB 570 THER MO(-A) EU	-	-	1560	-	-	570	630	G3/4"	-	365	63
	300 STAB 570 THER MO/TM(-A) EU	-	-	1820	-	-	570	630	G3/4"	-	365	76
	500 STAB 714 THER MT			1870			714		G1"		335	95

ВЕРТИКАЛЬНИЙ

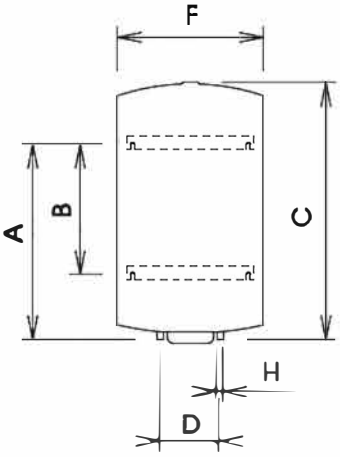

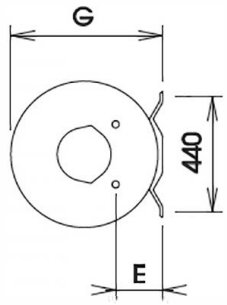

ГОРИЗОНТАЛЬНИЙ

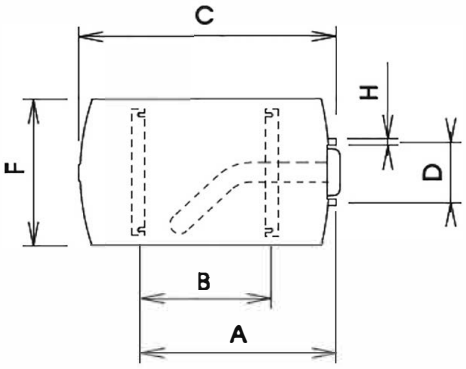

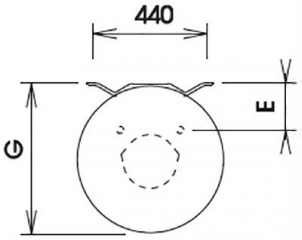

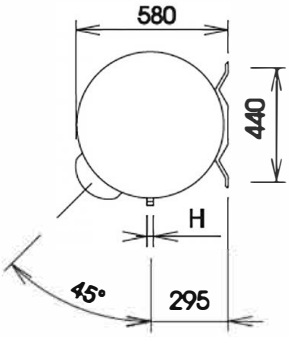

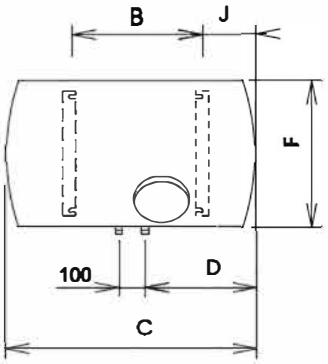

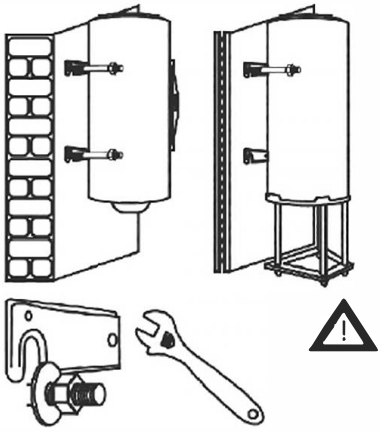

для 250+ літрів
обов'язкова підтримка

ПІДЛОГОВІ МОДЕЛІ

200-300

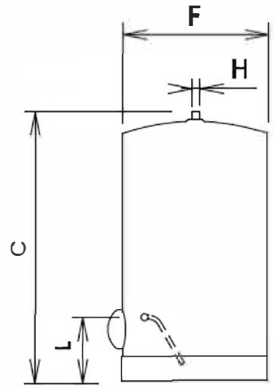

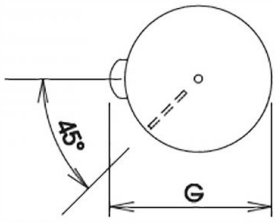

500

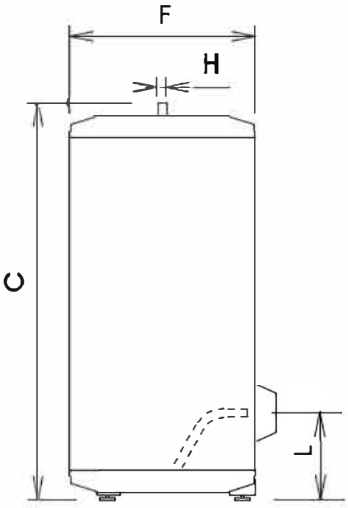

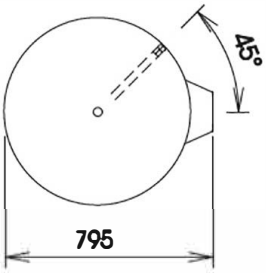

⚠ ПРАВИЛА ТЕХНІКИ БЕЗПЕКИ

• Вимикайте подачу живлення на прилад перед виконанням будь-яких робіт із ним.

Цей прилад може використовуватися дітьми у віці від 8 років і старше та особами з обмеженими фізичними, сенсорними або розумовими здібностями, або за відсутності досвіду й знань, тільки якщо вони перебувають під наглядом або проінструктовані з питань безпечного використання приладу й розуміють ризик, якому піддаються. Не дозволяйте дітям гратися з приладом. Очищення та догляд за приладом може виконуватися дітьми лише під постійним наглядом з боку дорослих

• Компоненти пакування слід прибрати за межі доступу дітей, оскільки вони можуть служити джерелом небезпеки.

• Роботи з монтажу водонагрівача, підготовки приладу й обслуговування й ремонту може виконувати лише кваліфікований персонал, який повинен діяти у відповідності до національного законодавства. Зокрема необхідно дотримуватися всіх норм і правил стосовно водонагрівачів.

• ОБЕРЕЖНО! Ніколи не подавати живлення на пустий прилад, оскільки це може призвести до пошкодження електричних компонентів.

➢ Заповніть водонагрівач, відкривши водопровідний кран на запобіжному блоці.

➢ Відкрийте кран гарячої води, щоб випустити повітря, яке могло потрапити всередину водонагрівача.

➢ Закрийте кран гарячої води, як тільки з нього почне текти вода.

➢ Переконайтеся, що прокладки в основі й у з’єднаннях є герметичними. За необхідності підтягніть болти в основі (динамометричним ключем, рекомендований момент – від 18 до 20 Нм) або кріпленнях.

• Водонагрівач має бути оснащеним запобіжним блоком, що відповідає діючим національним нормам (EN 1487), розрахований на тиск 7 бар (0,7 МПа) і приєднаний до труби холодної води.

Запобіжний блок необхідно монтувати якомога ближче до входу холодної води на водонагрівач, і ПОТІК ВОДИ В НЬОМУ МАЄ БУТИ ПОСТІЙНИМ, БЕЗ БУДЬ-ЯКИХ ПЕРЕШКОД, що створюють додаткові прилади.

Якщо з технічних міркувань запобіжний блок неможливо встановити

UA

безпосередньо на вході холодної води (на відстані не більше 50 см), змонтоване з'єднання має бути жорстким і виконаним з матеріалу, який здатний витримати тиск не менше 7 бар за високої температури.
Ніколи не слід перекривати зливний отвір запобіжного блоку. До нього потрібно приєднати вертикальну зливну трубу діаметром не менше з'єднувальної труби приладу з горловиною, що створює вільний простір не менше 20 мм назовні. Трубопровід слід прокладати в приміщенні, в якому немає умов для обмерзання, із нахилом донизу.
Для приєднання приладу до водопровідної мережі завжди користуйтеся новими трубами.
• Внаслідок розширення води під час нагрівання, капання із запобіжного блоку (в об'ємі до 3% від номінальної місткості) є нормальним. Уважно прочитайте інструкції до запобіжного блока. Щоб уникнути такого капання можна встановити розширювальний бак.
• Щомісяця відкривайте кран и клапан на запобіжному блоці, щоб уникнути відкладення вапняного нальоту в ньому. Замінюйте запобіжний блок не рідше, ніж через кожні 5 років або частіше за необхідності.
• Прилад і запобіжний блок необхідно встановлювати в приміщенні, яке не схильне до замерзання.
При виконання робіт з обслуговування слід вжити наступних заходів:
- забезпечити вільний простір не менше 50 см перед пластиковою кришкою для доступу до електричних компонентів;
- забезпечити прямий доступ до запобіжного блока.
• З міркувань безпеки, залишаючи приміщення, користувачі мають вимикати гідравлічні й електричні контури, а також зливати прилад.
➢ Вимкніть подачу живлення на прилад перед виконанням будь-яких робіт із ним.
➢ Перекрийте кран подачі холодної води.
➢ Відкрийте кран гарячої води, щоб злити воду.
➢ Відкрийте зливний клапан на запобіжному блоці, й вода має витекти через зливний отвір.
• Щоб запобігти опікам, користуйтеся прийнятними змішувачами, які допомагатимуть підтримувати температуру на виході не більше 50°C для ванної й 60°C для кухні.
• Рекомендації щодо встановлення в ванній кімнаті:

UA

Монтаж водонагрівача у ванній кімнаті необхідно виконувати відповідно до діючих національних правил і стандартів (NFC 15-100, RGIE тощо).

➢ Систему слід монтувати з вимикачем, що має мінімальний отвір між контактами 3 мм.

Коло слід захистити запобіжниками, що калібровані відповідно до потужності водонагрівача.

➢ Водонагрівач необхідно під'єднувати згідно з вимогами європейських норм, і з’єднання завжди мають відповідати діючому національному законодавству. Для захисту кола слід установити диференційне реле 30 мА.

➢ Електричні з’єднання закріпленого приладу слід виконувати із використанням прийнятного жорсткого кабелю достатнього перетину з жовно-зеленим дротом заземлення. Зверніться до діючих національних норм і правил стосовно електричних систем (мінімальною є вимога використання трижильного кабелю перетином 2,5 мм² у однофазній системі та чотирижильного кабелю перетином 2,5 мм² у трифазній системі потужністю до 3000 Вт).

• **ОБЕРЕЖНО! Прилад НЕОБХІДНО заземлити!**

Не використовуйте трубопровід для виведення заземлення.

• Якщо прилад оснащений акумуляторами, що перезаряджаються, їх необхідно витягнути перед утилізацією приладу, яку слід виконувати у безпечний спосіб. Акумулятори необхідно витягнути з опорної конструкції, яка знаходиться від пластиковою кришкою.

• Виробник не нестиме відповідальності за будь-яку шкоду заподіяну людям, тваринам або майну внаслідок непрофесійного або неналежного монтажу або неспроможності виконати вимоги діючого законодавства або інструкції, що містяться в цьому буклеті.

UA

Рекомендації щодо запобігання розмноженню легіонели (європейський стандарт CEN/TR 16355)

Інформація

Легіонела – це крихітна бактерія у формі палички, природним середовищем для якої є прісна вода.
Легіонельоз – це дуже тяжка легенева інфекція, що виникає при вдиханні бактерій Legionella pneumophilia та інших видів Legionella. Ці бактерії часто знаходять в сантехнічних системах будівель, готелів, а також у воді, що використовується в системах кондиціювання й охолодження повітря. Найбільш ефективним заходом проти такої інфекції є запобігання розмноженню бактерій у водяних контурах.
У європейському стандарті CEN/TR 16355 містяться інструкції щодо запобігання розмноженню легіонели в системах питної води, але він не замінює відповідні місцеві законодавчі норми.

Загальні рекомендації

«Умови, сприятливі для розмноження легіонели». Наступні умови є сприятливими для розмноження легіонели:

- Температура води від 25 до 50°C. Для зменшення розмноження легіонели необхідно підтримувати температуру води на межі вказаної границі, щоб запобігти росту або звести ріст до мінімуму. Якщо це неможливо, систему питної води необхідно дезінфікувати термічно.
- Застійна вода. Щоб запобігти застою протягом довгого часу, систему питної води необхідно промивати або зливати не рідше, ніж раз на тиждень;
- Живильна середа, біоплівки й осад у контурі, в самому водонагрівачі тощо. Осад може сприяти розмноженню легіонели, тому його слід регулярно вимивати з пристроїв для зберігання води, водонагрівачів й розширювальних/накопичувальних баків (наприклад, раз на рік).

UA

Стосовно бака-нагрівача, аналогічного тому, що описується, якщо:
1) прилад вимикається на декілька місяців поспіль, або
2) температура води постійно підтримується в межах від 25 до 50°C,
бактерія легіонела може рости всередині бака. За таких обставин для зменшення розмноження бактерії необхідно провести цикл термічної дезінфекції.
Такий цикл розрахований на побутові системи гарячого водопостачання й відповідає інструкціям щодо запобігання розмноженню легіонели, наведеним в таблиці 2 стандарту CEN/TR 16355 (див. нижче).

Таблиця 2 - Типи систем гарячого водопостачання

	Роздільні гарячий і холодний контури				Змішаний контур гарячої й холодної води					
	Без бака		З баком		Немає бака перед змішувальними клапанами		Бак перед змішувальними клапанами		Немає бака перед змішувальними клапанами	
	Без циркуляції гарячої води	З циркуляцією гарячої води	Без циркуляції змішаної води	З циркуляцією змішаної води	Без циркуляції змішаної води	З циркуляцією змішаної води	Без циркуляції змішаної води	З циркуляцією змішаної води	Без циркуляції змішаної води	З циркуляцією змішаної води
Посилання на Додаток C	C.1	C.2	C.3	C.4	C.5	C.6	C.7	C.8	C.9	C.10
Температура	-	≥ 50 °C e	Нагрівач в баку[a]	≥ 50 °C e	Термічна дезінфекція[d]	Термічна дезінфекція[d]	Нагрівач в баку[a]	≥ 50 °C e Термічна дезінфекція[d]	Термічна дезінфекція[d]	Термічна дезінфекція[d]
Застій	-	≤ 3 л [b]	-	≤ 3 л [b]	-	≤ 3 л [b]	-	≤ 3 л [b]	-	≤ 3 л [b]
Осад	-	-	очистити[c]	очистити[c]	-	-	очистити[c]	очистити[c]	-	-

a Температура ≥ 55°C протягом цілого дня або не менше 1 години на день ≥60°C.
b Об'єм води, що міститься в трубах між системою циркуляції й найвіддаленішим краном.
c Очищати осад з бака відповідно до місцевих умов, але не рідше, ніж раз на рік.
d Термічна дезінфекція протягом 20 хвилин за температури 60°C, 10 хвилин за температури 65°C або 5 хвилин за температури 70°C у всіх точках подачі щонайменше раз на тиждень.
e Температура води в контурі циркуляції не може падати нижче 50°C.
- Не застосовується

Тим не менше цикл термічної дезінфекції не вбиває всі бактерії легіонела в баку. Тому, якщо температура води в системі буде менше 55°C, інфікування бактеріями легіонела може повторитися.

Обережно! Температура води в баку може привести до тяжкого опіку. Діти, люди з обмеженими можливостями й люди похилого віку найбільш вразливі до опіків. Перевірте температуру води, перш ніж приймати ванну або душ.

ТЕХНІЧНІ ХАРАКТЕРИСТИКИ

Технічні характеристики наведені на паспортній табличці (яка розташована поряд з трубами входу/виходу води).

Модель	Місткість [л]	Тип виробу	Qелек [кВт·год]	Схема зарядки	Живлення	V40 [л]	η_{wh}	**Статичні втрати Qpr [кВт·год/24 год. за 65°C]	**Продуктивність за 40°C [л]	L wa [дБ]
Монтаж у вертикальному положенні										
Ø470 VERT	50	THER	6,665	M	під напругою	65	36,1%	0,79	nc	15
		STEA / ACC	6,679	M		65	36,0%	0,72	nc	
	75	THER	6,688	M	під напругою	90	36,0%	0,99	136	
		STEA / ACC	6,550	M		85	36,6%	0,96	129	
Ø505 VERT	100	THER	12,883	L	під напругою	143	37,0%	1,31	176	
		STEA	12,883	L		148	37,0%	1,31	180	
	150	THER	6,689	M	непікові години	222	36,0%	1,75	276	
		STEA	6,689	M		237	36,0%	1,75	277	
	200	THER	12,883	L	непікові години	251	37,0%	2,15	359	
		STEA	12,883	L		336	37,0%	2,15	372	
Ø530 VERT	100	THER	12,502	L	під напругою	143	37,9%	1,06	176	
		HPC/ZEN/STEA/ACC	12,442	L		148	38,0%	1,06	180	
	150	THER	6,601	M	непікові години	237	36,4%	1,35	276	
		HPC/ZEN/STEA	6,578	M		222	36,5%	1,35	277	
	200	THER	12,612	L		351	37,6%	1,76	359	
		HPC/ZEN/STEA	12,506	L		336	37,9%	1,76	372	
Ø560 VERT	100	THER	12,840	L	під напругою	145	37,1%	1,03	177	
		HPC/QUIE/STEA	12,792	L		140	37,2%	1,05/1,03*	176/172*	
	150	THER	6,681	M	непікові години	220	36,0%	1,48	276	
		HPC/QUIE/STEA	6,669	M		230	36,1%	1,48/1,41*	271	
	200	THER	12,865	L		334	37,0%	1,73	370	
		HPC/QUIE/STEA	12,766	L		332	37,3%	1,73	372	
	250	STEA	12,821	L	непікові години	317	37,1%	-	455	
Монтаж в горизонтальному положенні										
Ø505 HORB	75	THER	6,683	M	під напругою	69	36,0%	nc	nc	15
Ø560 HORB	100	STEA	6,353	M	під напругою	121	37,5%	1,65	165	
		THER	6,246	M		108	38,0%	1,65	165	
	150	STEA	12,798	L		196	37,2%	2,25	231	
		THER	12,552	L		177	37,8%	2,25	231	
	200	STEA	13,126	L		231	37,0%	2,68	318	
		THER	13,126	L		197	37,0%	2,68	318	
Ø505 HORD	75	THER	6,531	M	під напругою	96	36,7%	nc	nc	
Ø530 HORD	100	THER	6,687	M		158	36,0%	1,33	178	
	150	THER	12,882	L		222	37,0%	1,65	279	
	200	THER	12,882	L		301	37,0%	1,97	365	
Ø570 HORD	100	THER	6,687	M	під напругою	160	36,0%	1,32	187	
	150	THER	12,882	L		263	37,0%	1,68	281	
	200	THER	12,882	L		303	37,0%	2,02	367	
Монтаж на підлозі										
Ø570 STABLE	200	THER	12,883	L	непікові години	330	37,1%	1,98	356	15
		HPC/STEA	12,883	L		333	37,0%	1,98	349	
	250	THER	12,883	L		373	37,0%	2,36	469	
		STEA	12,883	L		370	37,0%	2,36	460	
	300	THER	12,883	L		473	37,0%	2,61	525	
		STEA	12,883	L		473	37,0%	2,61	515	
	250	HPC	12,879	L	непікові години	423	37,0%	2,17	458	
	270	HPC	12,667	L		430	37,5%	2,3	505	
	300	HPC	12,808	L		524	37,2%	2,45	563	
	300	QUIE/ZEN	12,883	L		473	37,0%	2,61	525	

* значення для типів HPC/PTeC (d560) ** значення відповідно до специфікації LCIE 103-14D' н/з = не застосовується

Дані про споживання електричної енергії на табличці та інша інформація, що наведена в паспорті виробу (Додаток A до цієї брошури), визначені відповідно до Директив ЄС 812/2013 й 814/2013. Вироби, які не мають

UA

відповідних позначок на табличках і в паспортах, як передбачено Директивою 812/2013, не призначені для використання в пакетних установках водонагрівачів з сонячними батареями. Вироби з ручкою регулювання оснащуються термостатом, який встановлений в положення «готовий до використання» як вказано в паспорті (Додаток А), згідно з яким виробник визначає відповідний клас енергоефективності.

Цей прилад відповідає міжнародним стандартам електричної безпеки IEC 60335-1 та IEC 60335-2-21. Маркування CE на приладі засвідчує його відповідність до основних вимог наступних директив ЄС:

- **LVD Директива з низьковольтного обладнання: EN 60335-1, EN 60335-2-21, EN 60529, EN 62233, EN 50106.**
- **EMC Електромагнітна сумісність: EN 55014-1, EN 55014-2, EN 61000-3-2, EN 61000-3-3.**
- **RoHS2 Ризик впливу небезпечних речовин: EN 50581.**
- **ErP Вироби, пов'язані з використанням електричної енергії: EN 50440.**

UA

ВСТУП

1. Загальний опис виробу

1.1. Правила транспортування, зберігання й утилізації

1. Прилад необхідно перевозити відповідно до позначок на пакуванні.
2. Прилад необхідно перевозити й зберігати в сухих умовах без ймовірності замерзання.
3. ***Директива ЄС 2012/19/UE*** встановлює обов'язкове роздільне збирання відходів і окрему переробку всього електричного й електронного обладнання.

Символ перекресленого бака для сміття на приладі вказує на те, що після виведення приладу з експлуатації, його не можна утилізувати разом з іншими побутовими відходами. Замість цього, його слід доставити до центру роздільної переробки, що спеціалізується на електричному й електронному обладнані, або повернути дистриб'ютору під час купівлі нового приладу на заміну.

Роздільне збирання відходів, яке гарантує належну переробку приладу по завершенні терміну його використання, допомагає уникнути негативного впливу на довкілля й сприяє повторному використанню окремих матеріалів у його складі. За інформацією про діючі центри роздільного збирання відходів зверніться до відповідної служби у вашому регіоні або до магазину, в якому ви купили цей прилад.

4. Пакування захищає водонагрівач від будь-яких пошкоджень під час перевезення. Ми вибирали пакувальні матеріали з огляду на забезпечення захисту довкілля. Тому ми закликаємо вас здати ці матеріали до найближчого центру переробки або найближчого пункту збирання.

1.2. Габарити

Див. сторінку 2.

➢ Всі наші прилади відповідають вимогам Директиви з електромагнітної сумісності 89/336/EEC.

➢ Всі наші водонагрівачі виготовляються зі сталі, що відповідає нормам NF A36-301.

➢ Захисне внутрішнє покриття виконане з емалі, глазурованої за високої температури.

1.3. Армована серія THER

1.3.a. Характеристики серії

Нагрівальний елемент: **Заглибний нагрівальний елемент**

Захист від корозії: Емальований бойлер + **магнієвий анод**

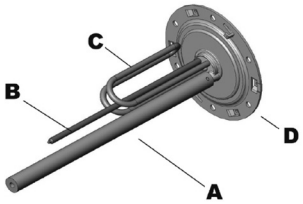

Рисунок 1. Заглибний нагрівальний елемент з магнієвим анодом

1.3.b. Технічні характеристики

Див. сторінку 6.

1.4. Стеатитова серія STEA

1.4.a. Характеристики серії

Нагрівальний елемент: **Стеатитовий нагрівальний елемент** у гільзі

Захист від корозії: Емальований бойлер + **магнієвий анод**

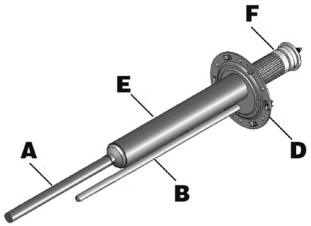

Рисунок 2. Стеатитовий нагрівальний елемент з магнієвим анодом

1.4.b. Технічні характеристики

Див. сторінку 6.

A: Магнієвий анод / B: Шпинь / C: Заглибний нагрівальний елемент / D: Пластина / E: Гільза / F: Стеатитовий нагрівальний елемент / G: Анод PROfessional TECH.

1.5. Стеатитова серія PROfessional TECH PTEC – HPC

1.5.a. Характеристики серії

Нагрівальний елемент: **Стеатитовий нагрівальний елемент** у гільзі

Захист від корозії: Емальований бойлер + **анод PROfessional TECH - HPC**

Ексклюзивна система PROfessional TECH – це електронна система анодного захисту від корозії з модульованим струмом. Вона забезпечує максимальну надійність бойлеру, що використовується у водонагрівачі незалежно від ступеню корозійної активності води. Електронний контур утворює різницю потенціалів між бойлером і титановим анодом, що гарантує оптимальний захист бойлера й сприяє відсутності корозії.

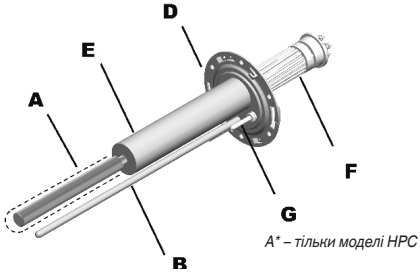

Рисунок 3. Стеатитовий нагрівальний елемент з анодом PROfessional TECH

1.5.b. Технічні характеристики

Див. сторінку 6.

МОНТАЖ

1. Обов'язки й рекомендації стосовно монтажу виробу

Перед установленням цього приладу уважно ознайомтеся з інструкціями, що містяться в цьому буклеті. Недотримання цих інструкцій може призвести до анулювання гарантії.

1. Всі роботи з монтажу й обслуговування має виконувати тільки кваліфікований персонал із дотримуванням діючих національних норм і правил. Зокрема необхідно дотримуватися всіх норм і правил стосовно водонагрівачів.

2. Виробник не нестиме відповідальності за будь-яку шкоду заподіяну внаслідок непрофесійного або неналежного монтажу або неспроможності виконати інструкції, що містяться в цьому буклеті.

4. Якщо прилад установлюється в приміщенні, яке знаходиться безпосередньо над жилими кімнатами (на горищі, в мансарді, технічній стелі тощо), слід ізолювати трубопровід і додати до системи накопичувальний бак зі зливом води. З'єднання з каналізаційною системою є обов'язковим за будь-яких обставин.

Порада: *Щоб запобігти надмірному споживанню розташувати водонагрівач якомога ближче до точки виходу гарячої води (рекомендована відстань не більше 8 метрів).*

Рекомендації щодо встановлення у ванній кімнаті:

Монтаж водонагрівача у ванній кімнаті необхідно виконувати відповідно до діючих національних правил і стандартів (NFC 15-100, RGIE тощо).

Класифікація об'ємів:

➢ **Об'єм 0.** Це внутрішній об'єм ванни або душового піддона.

➢ Об'єм 1. Це об'єм поза ванною або душовим піддоном, що обмежений з одного боку вертикальною циліндричною поверхнею, яка виходить від краю ванни або душової кабінки, а з другого – горизонтальною площиною на висоті 2,25 м від дна ванни або душового піддона.

➢ **Об'єм 2.** Це об'єм зовні **об'єму 1**. Він обмежений вертикальною циліндричною поверхнею на відстані 0,60 м від краю ванни або душового піддону й горизонтальною площиною на висоті 2,25 м від дна ванни або душового піддона.

➢ **Об'єм 3.** Це об'єм зовні **об'єму 2**. Він обмежений вертикальною циліндричною поверхнею на відстані 2,40 м від **об'єму 2** й горизонтальною площиною на висоті 2,25 м від дна ванни або душового піддона.

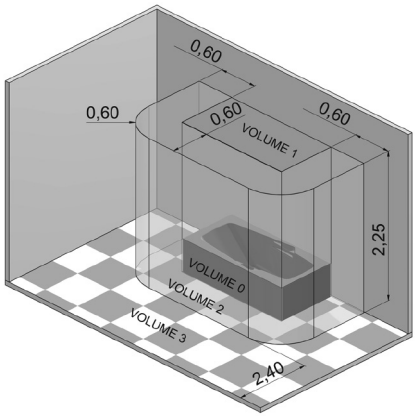

Допустимі зони кріплення водонагрівача:

A: Магнієвий анод / B: Шпинь / C: Заглибний нагрівальний елемент / D: Пластина / E: Гільза / F: Стеатитовий нагрівальний елемент / G: Анод PROfessional TECH.

1 «Ці норми діють у Франції, й монтажник має слідкувати за їх подальшими змінами. При встановленні в інших країнах слід користуватися відповідними місцевими нормами».

В межах **об'єму 1** дозволяється встановлювати фіксовані водонагрівачі низької напруги, оскільки вони мають найбільший рівень захисту (IPX4). Зверніть увагу: встановлювати горизонтальні водонагрівачі якомога вище в зоні **об'єму 1** дозволяється лише у Франції.

В зоні **об'єму захисту** (B) можна встановлювати тільки фіксовані водонагрівачі зі ступенем захисту не менше IP 24.

2. Монтаж приладу

2.1. Необхідні матеріали

2.1.a. Інструменти й матеріали, які необхідно підготувати

➢ Якщо стіна не може витримати масу водонагрівача → опора або комплект кріплення до стелі.

➢ Якщо ви хочете закріпити горизонтальну модель до стіни або стелі → комплект кріпильних планок.

➢ Для ущільнення: клоччя й герметик або ущільнення для з'єднань, що накручуються, залежно від моделі.

➢ Спиртовий рівень.

Якщо водонагрівач кріпиться на монтажних кронштейнах:

➢ **На кожний кронштейн** → 2 вставки з волокном, що розширюється (ролплаги), й 2 біхроматних гвинта для бетону Fischer M10, M12 або M14.

➢ Матеріали, необхідні для свердління під діаметр M10, M12 або M14.

➢ Динамометричний ключ.

➢ Гайки діаметром M10, M12 або M14.

➢ Шайби діаметром M10, M12 або M14.

2.1.b. Допоміжне обладнання

Обов'язкове обладнання:

➢ Запобіжний блок (відповідно до моделі).

➢ Діелектричні з'єднання.

➢ Якщо тиск води перевищує 4,5 бар → редуктор тиску.

Інше:

➢ Запірний клапан.

➢ Побутовий розширювальний бак для гарячої води.

➢ Змішувач, що зменшує ризик опіків, оскільки знижує температуру води на виході до 50°C у ванній кімнаті й до 60°C на кухні (є обов'язковою вимогою для Франції).

2.2. Збирання

2.2.a. Загальні інструкції по збиранню монтажних кронштейнів

Закріпити опорні кронштейни на несучій стіні за допомогою прийнятних **кріпильних болтів діаметром 10 мм і пласких шайб (зовнішнім) діаметром не менше 24 мм і не більше 30 мм.**

ВАЖЛИВО! ПЕРЕКОНАЙТЕСЯ, ЩО ГАЙКА ЩІЛЬНО ЗАТЯГНУТА

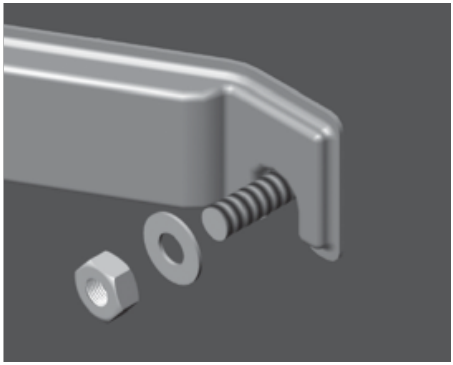

Рисунок 5. Кріплення монтажного кронштейна

2.2.b. Вертикальна модель для кріплення на стіні VERT

Розмістіть прилад на відстані не менше 50 см від підлоги й не менше 5 см від стелі, щоб забезпечити належний доступ при обслуговуванні (Рисунок 6). Цю модель також можна встановити на опорі (додаткова), але **в кожному разі необхідним є кріплення до стіни** за допомогою верхнього монтажного кронштейна. *Переконайтеся, що встановлена опора підходить до моделі й діаметра водонагрівача й що вона належним чином зібрана й встановлена.*

Порада Ми рекомендуємо користуватися опорою, що є сумісною з виробом, розробленим цим виробником.

Порада Користуйтеся монтажним шаблоном, що надрукований на пакуванні водонагрівача.

UA

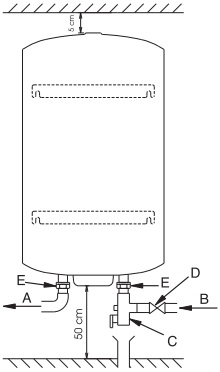

Рисунок 6. Монтажні відстані

2.2.c. Горизонтальна модель HORD

Ця модель вже підготовлена компанією, так що її можна монтувати в горизонтальному положенні на стіні. Трубопровід підведений **з правого боку** приладу (Рисунок 7).

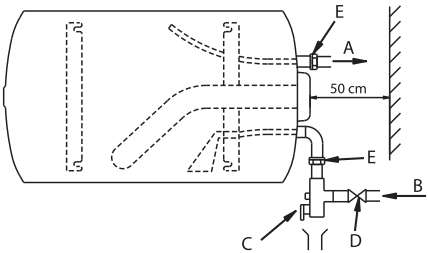

Рисунок 7. Горизонтальний бак на захисному елементі – приєднання трубопроводу справа

Його також можна встановлювати на підлозі або на стелі, за необхідністю, за допомогою планок (додаткове обладнання, Рисунок 8). Труби обов'язково мають бути орієнтовані у вертикальній площині, при чому вхід холодної води (синій) повинен знаходитись знизу, як показано на рисунку. 9. В такий ситуації необхідно завернутися до інструкцій, що додані до комплекту планок.

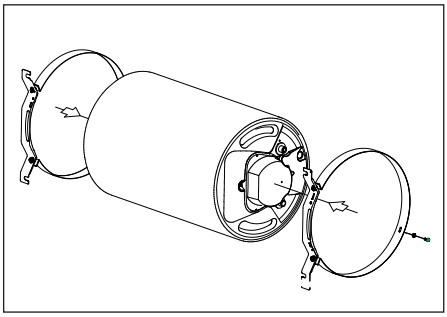

Рисунок 8.

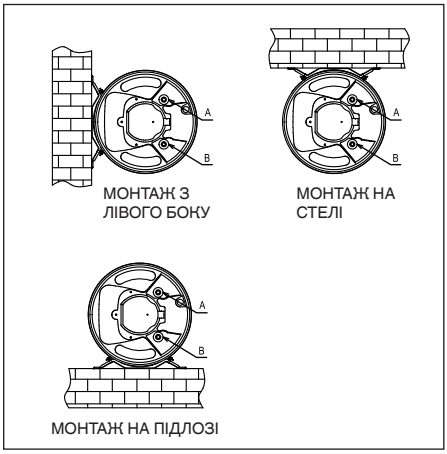

Рисунок 9.

Виконання HORBas HORB з входом і виходом труб через круглу гайку в корпусі

Цей прилад розрахований на монтаж на стіні в горизонтальному положенні. Трубопровід розташований в основі (Рисунок 10).

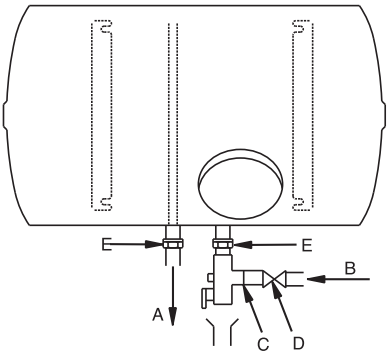

Рисунок 10. Горизонтальна модель на круглій гайці

A : Гаряча вода / B: Холодна вода / C: Запобіжний блок / D: Запірний клапан / E: Діелектричне з'єднання

UA

2.2.d. Моделі STAB на підставці
Цей прилад оснащений підставкою, яка закріплена на виробі ще на заводі. Розташуйте прилад на абсолютно пласкій і горизонтальній поверхні.

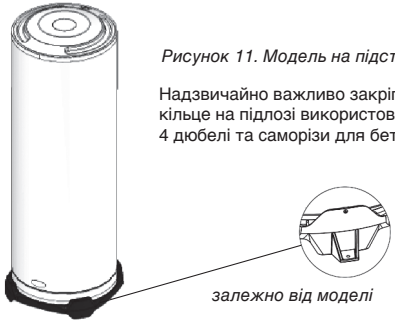

Рисунок 11. Модель на підставці

Надзвичайно важливо закріпити кільце на підлозі використовуючи 4 дюбелі та саморізи для бетону

UA

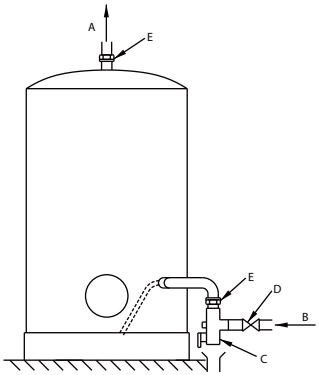

Рисунок 12. Модель на підставці

3. Водопровідні з'єднання
1. Робочий тиск вказаний на паспортній табличці водонагрівача (див. на водонагрівачі).

2. ⚠ **З'єднання методом синтезу матеріалів PER заборонено. Ризик розірвання.**

Для приєднання баку до пластикової труби PER, необхідно встановити на виході (гарячої води) мідну трубу довжиною не менше 50 см, щоб запобігти пошкодженню.
Приєднання водонагрівача до мідної труби необхідно використовувати **діелектричне з'єднання.** Такі діелектричні з'єднання входять або до додаткової, або до стандартної комплектації залежно від моделі.
Якщо у вас є лише одне діелектричне з'єднання, його слід монтувати на виході гарячої води!

3. Коли тиск на вході системи водопостачання перевищує 4,5 бар, перед запобіжним блоком слід встановити редуктор тиску.
4. Якщо система водопостачання має наступні характеристики:
➢ маленькі труби;
➢ крани з керамічними дисками/крани змішувача; до неї необхідно додати «запірний стабілізатор» або побутовий розширювальний бак гарячої води, якомога ближче до кранів.

Порада *Ми рекомендуємо встановити запірний клапан перед запобіжним блоком.*

Див. Рисунки 6, 7, 8, 9, 10 і 12.

4. Підключення до електричної мережі

4.1. Важливі міркування

СХЕМА З'ЄДНАНЬ ЗАКРІПЛЕНА НА ПРИЛАДІ: КОРИСТУЙТЕСЯ НЕЮ ДЛЯ ДОВІДКИ.

4.2. Моделі з позначкою TM і TR є трифазними виконаннями (TRI):
Такі трифазні прилади мають виводи 400 В TRI, встановлені виробником. Їх можна приєднувати до 230 В TRI або однієї фази 230 В (див. схему з'єднань на приладі).

4.3. Моделі з позначкою MT призначені для трифазних пристроїв:
Такі пристрої мають виводи однієї фази 230 В, встановлені виробником, і можуть приєднуватися до 230 В TRI або 400 В TRI (див. схему з'єднань на приладі).
500-літрова підлогова модель має виводи 400 В TRI, встановлені виробником. Електричні з'єднання приладу виконуються винятково на клемах термостату або на клемній колодці приладу.

БУДЬ ЯКЕ ПРЯМЕ ПРИЄДНАННЯ ДО НАГРІВАЛЬНОГО ЕЛЕМЕНТА Є НЕБЕЗПЕЧНИМ І СУВОРО ЗАБОРОНЕНО

4.4. PROfessional TECH (PTEC) і HPC
Захисний анод бойлера контролюється платою, яка живиться мережевим струмом або від акумулятора, розрахованого для систем, що працюють в режимі день/ніч, щоб забезпечити захист бойлера протягом дня. Правильне функціонування системи захисту **ПОТРЕБУЄ ПОСТІЙНОГО ЖИВЛЕННЯ (від мережі або акумулятора).** Фактично, прилад не можна залишати без живлення більше ніж на 48 годин.

A: Гаряча вода / B: Холодна вода / C: Запобіжний блок / D: Запірний клапан / E: Діелектричне з'єднання

① **Живлення в нічний час + акумулятори**

➢ Нагрівальний елемент → Живлення в нічний час (за винятковим графіком або подвійним таймером) (Рисунок 13).

➢ PROfessional TECH → Робота від акумуляторів.*

* Електричний водонагрівач, розрахований на живлення в нічний час, забезпечений акумуляторами Ni-Mh, які підзаряджаються кожної ночі, щоб захищати бойлер протягом дня.

ОБЕРЕЖНО!
Термін використання акумуляторів не є необмеженим: краще за все замінювати їх через один-два роки постійного використання.
Для гарантії повного захисту бойлера несправні акумулятори слід замінювати негайно. Якщо цього не зробити, дія гарантії анулюється.

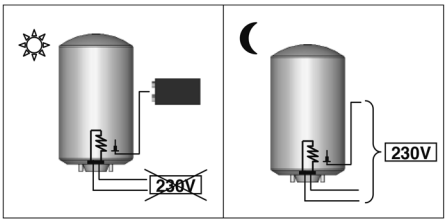

Рисунок 13. PROfessional TECH, живлення в нічний час + акумулятори

② **Постійне джерело живлення**

➢ GHагрівальний елемент і PROfessional TECH → Постійне джерело живлення (Рисунок 14).

➢ Робота без акумулятора.

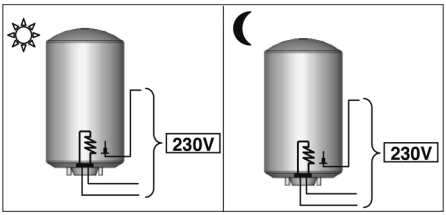

Рисунок 14. PROfessional TECH, постійне джерело живлення

ВАЖЛИВО! ТІЛЬКИ ДЛЯ НАГРІВАЧА TRI
НА АНОД PROFESSIONAL TECH НЕОБХІДНО ПОСТІЙНО ПОДАВАТИ ЖИВЛЕННЯ 230 В АБО 400 В ЗМІННОГО СТРУМУ.
В РАЗІ ТРИФАЗНОГО МЕРЕЖЕВОГО ЖИВЛЕННЯ 400 В: З'ЄДНАННЯ PROFESSIONAL TECH МІЖ 2 ФАЗАМИ 400 В.
В РАЗІ ТРИФАЗНОГО 230 В АБО ОДНОФАЗНОГО 230 В МЕРЕЖЕВОГО ЖИВЛЕННЯ: З'ЄДНАННЯ PROFESSIONAL TECH МІЖ ФАЗАМИ 230 В (відповідно до схеми на табличці на приладі).

ЕКСПЛУАТАЦІЯ

1. Вступ
1.1. Інформація для користувача

1. Відповідальність за монтаж водонагрівача несе покупець.
2. Цей прилад не призначений для користування особами (в тому числі дітьми) з обмеженими фізичними, сенсорними або розумовими здібностями, або особами, що не мають досвіду або відповідних знань, без належного нагляду відповідальної особи або попереднього інструктажу з користування. Не залишайте дітей без нагляду, щоб не допустити ігор із приладом.
3. Кінцевий користувач відповідає за утилізацію приладу по завершенні терміну його використання. Додаткова інформація наведена у вступі до цієї брошури, розділ 1.1. «Правила транспортування, зберігання й утилізації».

2. Рекомендації з експлуатації
2.1. Регулювання температури

Ми рекомендуємо не встановлювати термостат в максимальне положення, щоб запобігти накопиченню вапняних відкладень й опікам. Тим не менше, важливо знайти прийнятний компроміс, щоб у спробі запобігти накопиченню вапняних відкладень не допустити розмноження бактерій.
З іншого боку, для попередження опіків необхідно використовувати прийнятний змішувач, щоб підтримувати температуру води не вище 50°C у будь-якій точці виходу. Це правило є обов'язковим для Франції.

Порада: *При використанні змішувача в точці виходу води ми рекомендуємо встановити налаштування приблизно на 60°C.*

2.2. Обслуговування

➢ Зливайте прилад **щорічно (двічі на рік, якщо вода обробляється пом'якшувачами),** щоб:
1. перевірити стан магнієвого анода;
2. видалити всі відкладення всередині бойлера. Зверніться до свого монтажника.

2.3. Індикатори

2.3.a. Стеатитова серія PROfessional TECH
Захисний анод бойлера контролюється платою, яка живиться мережевим струмом або від акумулятора, розрахованого для систем, що працюють в режимі день/ніч, щоб забезпечити

UA

захист бойлера протягом дня. Систему PROfessional TECH не можна залишати без живлення більше ніж на 48 годин.

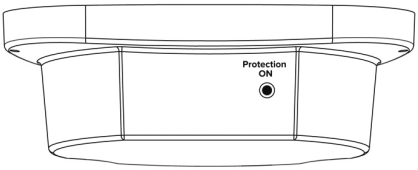

Рисунок 15. Індикатори PROfessional TECH

Індикатор PROTECTION ON - горить
Індикатор PROTECTION ON - не горить

Бойлер не захищений від корозії. Зверніться до свого монтажника.

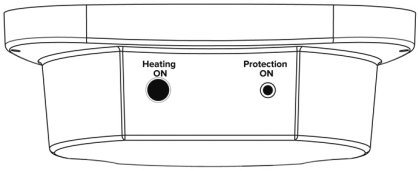

Рисунок 15a. HPC

Індикатор PROTECTION ON: горить
Не горить = захист від корозії несправний: замінити акумулятор NIMH 9 В. Якщо несправність не усунуто, зверніться до монтажника.
Індикатор HEATING ON Горить = вода нагрівається Не горить = вода не нагрівається

В разі приєднання до мережі з подвійним таймером або винятковим графіком у нічний час (тільки для моделей з акумулятором) зелений індикатор загоряється, але є дуже слабким протягом перших 48 годин відповідно до ступеню заряду акумулятора. Перевірте індикатор через 48 годин роботи.

Порада **Для гарантії повного захисту бойлера (горить зелений індикатор) несправні акумулятори слід замінювати негайно. Якщо цього не зробити, дія гарантії анулюється.** Краще за все замінювати акумулятори через один-два роки постійного використання.

ОБСЛУГОВУВАННЯ Й РЕМОНТ

1. Обслуговування

Зливайте прилад **щорічно (двічі на рік, якщо вода обробляється пом'якшувачами)**, щоб:

1. перевірити стан магнієвого анода;
2. видалити всі відкладення всередині бойлера.
3. **Дуже рекомендуємо регулярно перевіряти ефективність пом'якшувача. Остаточна твердість води не може бути нижче 15°f. Занадто низький рівень твердості води є підставою для анулювання гарантії.**

1.1. Зливання

➢ Вимкніть подачу живлення на прилад перед виконанням будь-яких робіт із ним.

➢ Перекрийте кран подачі холодної води.

➢ Відкрийте кран гарячої води, щоб злити воду.

➢ Відкрийте зливний клапан на запобіжному блоці, й вода має витекти через зливний отвір.

1.2. Видалення відкладень - Перевірка анода

➢ Злийте прилад (див. вище).

➢ Зніміть захисний елемент і викрутіть основу (при цьому можуть витекти залишки води).

➢ Очистіть бойлер, при цьому не користуйтесь металевими предметами або хімічними засобами, видаліть будь-який наліт на електричних елементах або на гільзі (зі стеатитом), на відповідному корпусі й на основі бойлера.

➢ При використанні магнієвого аноду перевірте його стан: магнієвий анод з часом руйнується залежно від якості води, тим самим запобігаючи корозії бойлера. Якщо його діаметр менше 15 мм (для армованої серії) / 10 мм (для стеатитової серії), або якщо загальний об'єм становить менше 50% від початкового об'єму, анод необхідно замінити.

➢ **Використовуйте нове ущільнення кожного разу при встановленні основи після її знімання.**

➢Закручуючи болти, використовуйте перехресний порядок. Момент затягування становить від 18 до 20 Н · м.

2. Проблеми, їх причини й усунення

Нижче перелічені проблеми, які виникають найчастіше. Крім того, ми наводимо причини таких проблем і способи їх усунення.

ПРОБЛЕМА	Вода холодна	Вода занадто гаряча	Недостатній струмінь води	Постійний витік із запобіжного блока	Не горить індикатор PROTECTION ON (стеатитова серія PROfessional TECH) - HPC	Горить індикатор HEATING ON (стеатитова серія PROfessional TECH)	Вода кольору іржі	Вода має неприємних запах	Витік води	Водонагрівач деформований	Шум під час роботи водонагрівача	МОЖЛИВІ ПРИЧИНИ	ПОРЯДОК ДІЙ
ПРИЧИНИ ТА ЇХ УСУНЕННЯ	■				■							Вимкнено живлення (під час фази нагрівання)	Перевірити запобіжники й замінити їх за необхідності
	■	■										Неправильне регулювання температури термостатом	Відрегулювати термостат (+ вправо; - вліво)
	■											Спрацював електронний термостатний захист від перегрівання (прилад перегрівся)	Див. ①
	■											Несправний нагрівальний елемент	Див. ②
	■											Неправильне програмування день-ніч	За необхідності відновити нагрівання протягом дня
	■	■										Несправність термостата	Див. ①
	■		■	■					■	■		Вапняне відкладення всередині приладу й/або запобіжного блока	Очистити відкладення й, якщо необхідно, замінити запобіжний блок
			■	■					■	■	■	Тиск в системі водопостачання	Перевірити тиск у водопроводі. За необхідності встановити редуктор тиску.
			■								■	Швидкість потоку в системі водопостачання	Перевірити трубопровід
	■		■									Несправний регулятор потоку або вкладиш	Зверніться до служби технічної підтримки
				■					■	■		Очистити відкладення на запобіжному блоці	Замінити запобіжний блок
	■				■							Несправність контуру PROfessional TECH	Див ③
					■							Акумулятор розряджений або недостатньо заряджений	Див ④
					■							Немає живлення з мережі на коло PROfessional TECH	Переконатися що в колі є напруга
						■						Бойлер пустий	Заповнити бойлер
						■						Швидкорознімний з'єднувач не приєднаний	Приєднати швидкорознімний з'єднувач
						■						Розірване коло електрода	Перевірити коло
						■						Стан кабелів від з'єднувача електронної плати	Перевірити кабелі
						■						Заземлення з'єднувача електрода	Перевірити проводку
	■											Місткості приладу недостатньо для задоволення потреби	
							■					Корозія водонагрівача	Злити воду з нагрівача й переконатися у відсутності корозії всередині. Якщо вона є, замінити водонагрівач
								■				Розмноження бактерій	Злити воду й очистити прилад, замінити анод у моделі з магнієвим анодом
									■			Несправність ущільнення в основі	Замінити ущільнення (його слід замінювати кожного разу при зніманні основи!)

UA

① Заміна й регулювання термостата

Якщо термостат деактивований, скиньте його налаштування й установіть причину (коротке замикання, несправність тощо).
ОБЕРЕЖНО! **Кожний термостат розрахований не більше ніж на два або три скидання!**

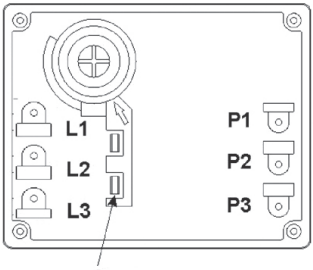

пристрій теплової безпеки

UA

② Заміна нагрівального елемента

Перевірте значення опору нагрівального елемента й, за необхідності, замініть його. Нульове або необмежене значення вказує на те, що нагрівальний елемент слід замінити.

Армована серія
Перед заміною елемента з приладу необхідно злити воду.
Стеатитова серія PROfessional TECH
Перед заміною елемента зливати воду з приладу необов'язково. При виконанні процедури технічного обслуговування водонагрівача зі стеатитовим елементом **необхідно обов'язково замінити пластикову перегородку між термостатом і нагрівальним елементом** оскільки це гарантує правильну роботу приладу.

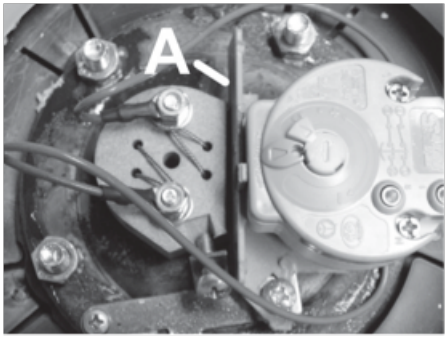

Рисунок 17. Пластикова перегородка / A: пластикова перегородка Рисунок 17. Пластикова перегородка / A: пластикова перегородка

③ Заміна електронної плати

Стеатитова серія PROfessional TECH PTEC
Перед виконанням будь-яких робіт обов'язково вимкніть подачу мережевого живлення на прилад. Заміна електронної плати є дуже простою операцією. Знявши пластикову кришку, необхідно:
➢ від'єднати акумулятор (натиснути на з'єднання);
➢ від'єднати 2 дроти, що прокладені від електронної плати до клемної колодки живлення;
➢ від'єднати швидкорознімне з'єднання з пристроєм захисту від ненавмисного руху, що з'єднує плату з бойлером і електродом;
➢ від'єднати електронне коло від опори (пластикові кліпси по кутах);
➢ замінити несправне коло на нове. Повторити описані дії у зворотному порядку.

④ Заміна акумулятора.

Стеатитова серія PROfessional TECH – HPC
Акумулятор від'єднується шляхом натискання на з'єднання й заміни старого акумулятора на новий **перезаряджаємого типу Ni-Mh не менше 9 В 150 мА·год.**

ТОВ “АРІСТОН УКРАЇНА”

Україна, 03022, місто Київ, вул. Книшова Академіка, будинок 6Л, корпус 5, офіс 5201, тел. +38 (050) 410-52-92, www.ariston.com